VASCO

V.BROCHURE.BOOST.VL/NL

Bespaar energie, behoud prestaties.

275/350/425/500 Boost (H)
CO_2 ZoneControl

275/350/425/500 Boost (H)

Bespaar energie, behoud prestaties.

De 275/350/425/500 Boost (H) ventilatie-unit is een balansventilatiesysteem met warmteterugwinning, ontworpen voor continue werking. Met deze uitbreiding versterkt Vasco haar ventilatiegamma voor de woningbouw.

Deze energie-efficiënte en duurzame oplossing garandeert een gezond en comfortabel binnenklimaat in zowel woningen als appartementen.

Voordelen

- **Geschikt voor woningen en appartementen.**
- **Balansventilatie** met warmteterugwinning & 100% bypass.
- **Flexibel te installeren:** keuze uit boven- en onderaansluitingen, afzonderlijk of gecombineerd.
- **Slimme bediening:** draadloos (RF), Modbus of 0–10V-signaal.
- **Compleet systeem** met EasyFlow® en geïsoleerde luchtkanalen.
- Uitvoerbaar met CO_2 ZoneControl voor **optimale luchtkwaliteit.**
- Optioneel met **enthalpie-warmtewisselaar** voor extra comfort.

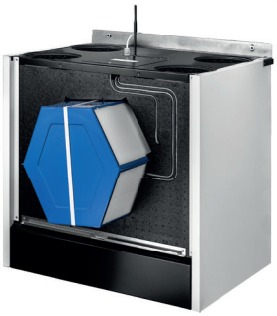

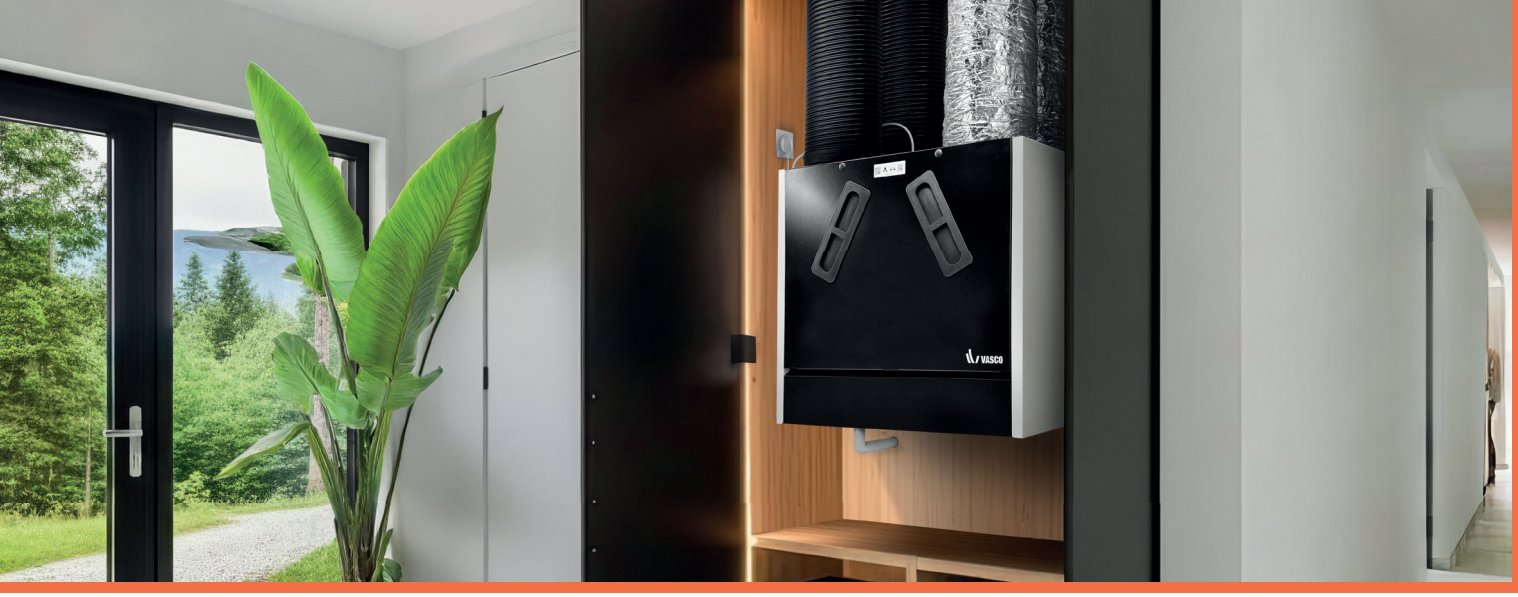

Standaard configuratie: Rechts

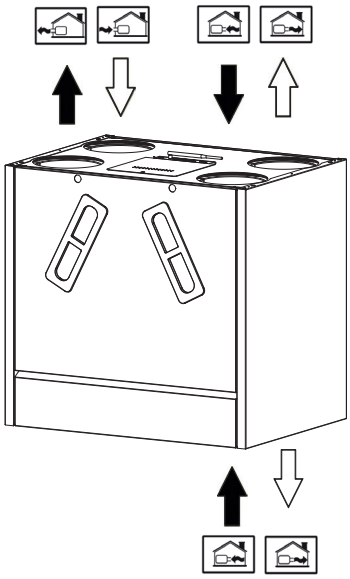

Gespiegelde configuratie: Links

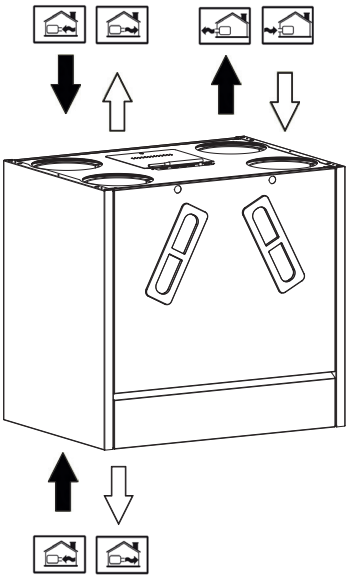

Doordacht design, eenvoudige installatie.

Het nieuwe ventilatiesysteem met warmteterugwinning van Vasco filtert eerst de buitenlucht en voert deze vervolgens langs een hoogwaardige warmtewisselaar. Zo wordt een gezond en comfortabel binnenklimaat verzekerd.

De **275/350/425/500 Boost (H)** ventilatie-unit combineert gebruiksgemak met flexibiliteit: de unit is omkeerbaar en uitgerust met boven- en onderaansluitingen, wat resulteert in aanzienlijk meer installatiemogelijkheden.

Dankzij de ingebouwde dubbele bypassfunctie werkt het systeem extra energiezuinig. Wanneer warmteterugwinning geen voordeel biedt, stroomt de lucht automatisch buiten de warmtewisselaar om. Bovendien zorgen de free-cooling-functie (ideaal tijdens een koele zomernacht) en de free-heatingfunctie (bijvoorbeeld op een frisse voor- of najaarsdag) voor een optimaal binnenklimaat, volledig afgestemd op de buitentemperatuur.

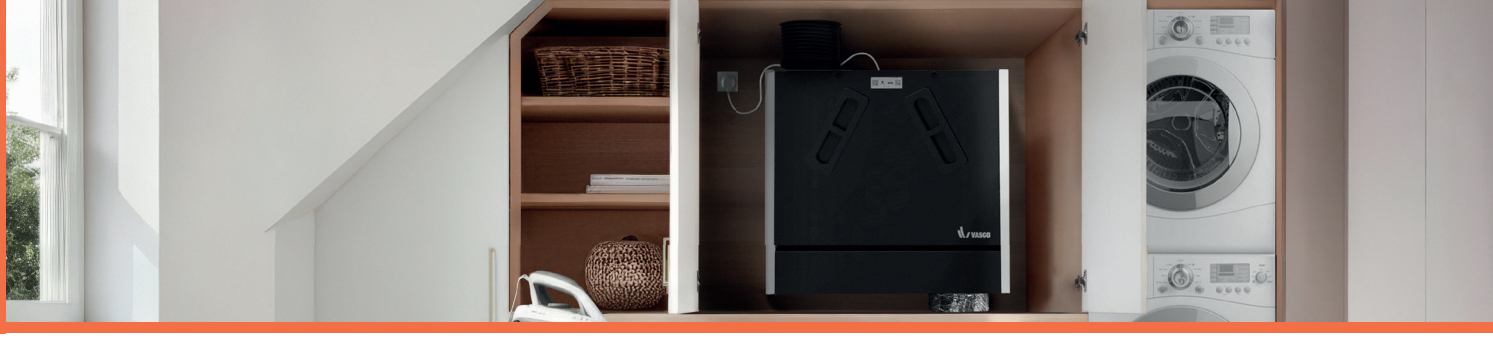

Algemene kenmerken

- Compacte ventilatie-unit geschikt voor wandmontage
- Gelakte metalen omkasting met interne luchtdichte EPP-constructie (geëxpandeerd polypropyleen)
- Omkeerbare luchtstromen mogelijk door gespiegelde montage
- Binnenluchtkanaalaansluitingen aan boven- en/of onderzijde (vrij te kiezen)

Ventilatie & regeling

- Gelijkstroom radiaalventilatoren met achterwaarts gebogen schoepen
- Automatische, drukonafhankelijke toerentalregeling voor constant luchtdebiet
- Volledige automatische bypass:
    - Free-cooling
    - Free-heating
    - Interne vochtsensor voor automatische debietregeling

Warmtewisselaar

- Hoogrendement kunststof warmtewisselaar
- Kunststof enthalpiewarmtewisselaar bij type “H”-versies

Aansturing & communicatie

- RF 3 standenschakelaar:
    - Wandmontage (opbouw)
    - 3 ventilatiestanden + Timerfunctie + Auto-stand
    - Instelbaar maximaal luchtdebiet
    - LED-feedback
    - Batterijgevoed (3V Lithium CR2450N)
- 3-standen contact, aansturing door bv. een gebouwbeheersysteem
- 1-10 V contact, aansturing door bv. een gebouwbeheersysteem
- Modbus contact, aansturing door bv. een gebouwbeheersysteem
- Alarm contact dat sluit bij foutmelding of vervuilde filters

Filters

- ISO16890 Coarse 65% (= G4 volgens EN779) voor toevoer- en afvoerlucht
- ISO16890 ePM1 55% (=F7 volgens EN779) optioneel verkrijgbaar

Accessoires

- Droogsifon inbegrepen

Optionele **enthalpie-warmtewisselaar.**

De **275/350/425/500 Boost (H)** is ook beschikbaar met een enthalpie-warmtewisselaar (type “H”). Deze innovatieve wisselaar recupereert niet alleen warmte en koelte, maar ook vocht uit de afgevoerde lucht. Zo blijft de relatieve luchtvochtigheid in de woning beter in balans, zelfs tijdens de wintermaanden. Dit gebeurt volledig geïntegreerd in de ventilatie-unit, zonder dat extra componenten nodig zijn.

RF 3 standenschakelaar

RF RH schakelaar

RF CO_2 opbouwschakelaar

RF CO_2 inbouwschakelaar

RF bedieningsdisplay

Gateway voor Vasco
Climate Control App

CO_2 ZoneControl

Voorverwarmingselement

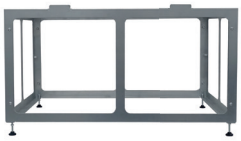

Montagesteun

Opties

- Elektrisch voorverwarmingselement:
  - PTC-element
  - Modulerende regeling
  - Vermogen: 0,7–1,4 kW
  - Opbouwmontage (DN180)
- 2-zoneregeling via externe kleppen en RF CO_2 schakelaar (CO_2 ZoneControl)
- Extra RF 3 standenschakelaars
- Vraagsturing via RF RH (vocht) schakelaar (2×1,5V AA batterij gevoed)
- Vraagsturing via RF CO_2 inbouw- en opbouw schakelaar (1×230V + N voeding)
- Bediening via RF bedieningsdisplay (1×230V + N voeding)
- Bediening via Vasco Climate Control App via Gateway
- Montagesteun voor vrijstaande verticale opstelling

EasyFlow®

Het Vasco EasyFlow® luchtkanaalsysteem vormt samen met je Vasco ventilatie-unit een uniek, fluisterstil ventilatiesysteem. Dankzij het beperkte aantal onderdelen en een slim logistiek concept geniet je van een snelle, eenvoudige en zorgeloze installatie.

Het EasyFlow® kanaal is bovendien ideaal voor montage in:

- verlaagde plafonds
- isolatielagen
- (lichte) uitvullingslagen
- cementdekvloeren

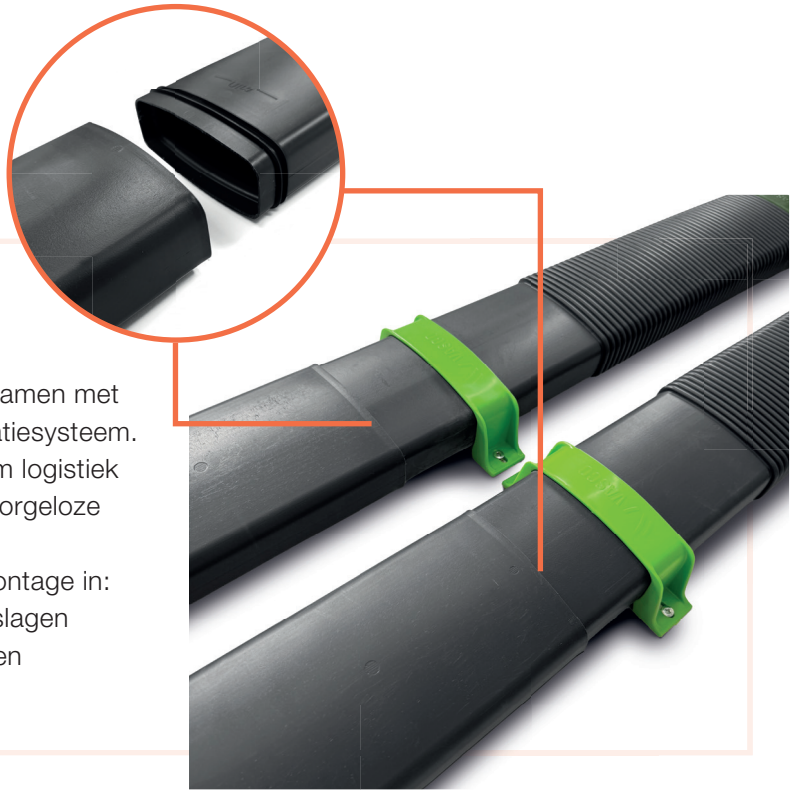

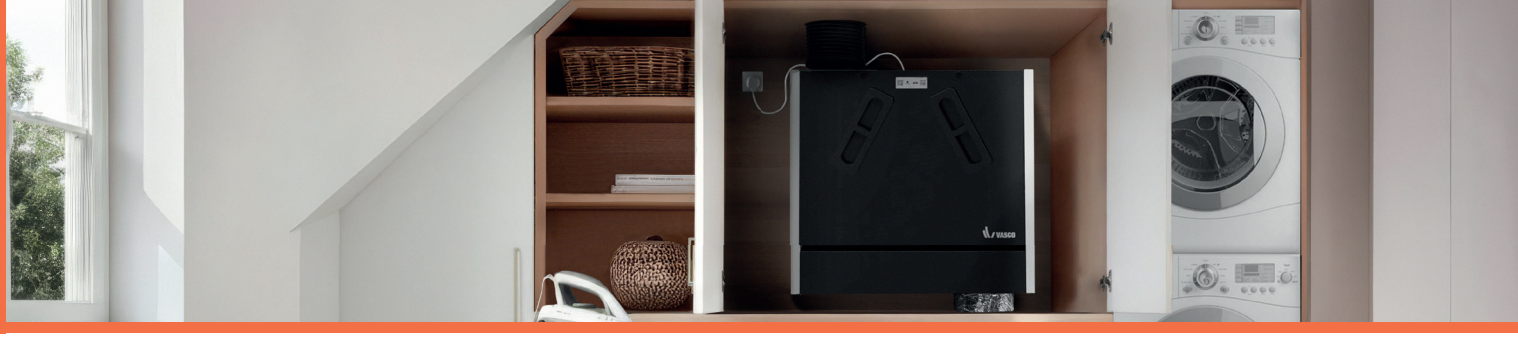

De ideale combinatie

275/350/425/500 Boost (H) + CO_2 ZoneControl

CO_2 ZoneControl is een innovatieve oplossing voor vraaggestuurde én gezoneerde ventilatie. Het systeem baseert zich op de gemeten CO_2-waarden in specifieke zones van de woning.

Door twee luchtkleppen te installeren op afzonderlijke toevoerkanalen, kan de luchtstroom in twee zones individueel geregeld worden. Meestal gaat het om de dagzone (leefruimtes) en de nachtzone (slaapkamers).

In elke zone wordt minstens één RF CO_2 schakelaar geplaatst. Op basis van deze metingen bepaalt de CO_2 ZoneControl automatisch het benodigde ventilatiedebiet per zone. Zo werken de ventilatie-unit en ZoneControl naadloos samen voor een constante binnenluchtkwaliteit, op de meest energie-efficiënte manier.

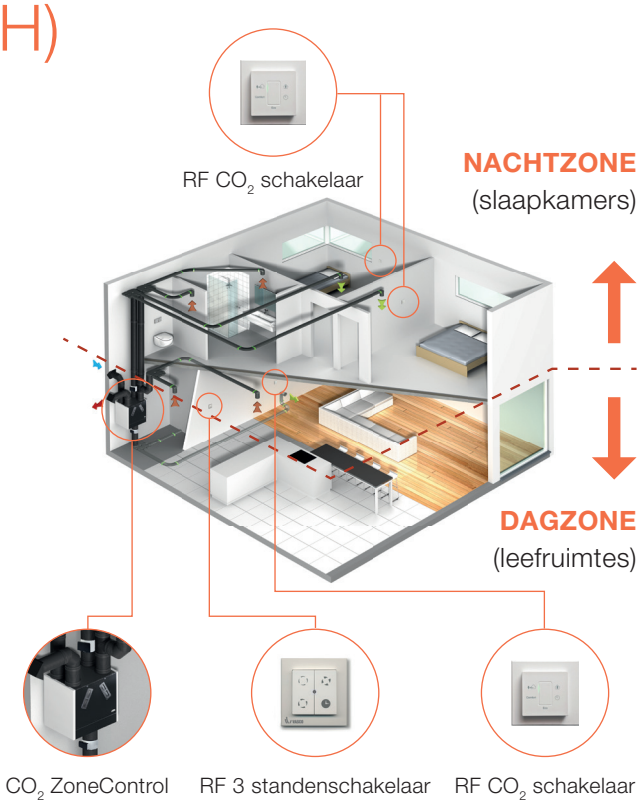

Automatische ventilatie op basis van bezetting

Kwalitatief betrouwbare onderdelen

Energie-efficiëntie en kosten-besparend

Draadloze communicatie

Volledig automatisch en modulerend systeem

Installatie gemak

De CO_2 ZoneControl is standaard voorzien van:

2x zonekleppen:

- aansluiting: DN160 mannelijk met rubberen dichting
- kunststof behuizing en klep
- stappenmotor voor het regelen van de stand van de klep (in master- en slave-klep)
- elektronica compartiment met printplaat (master-klep)
- draadloze RF communicatie met de RF CO_2 schakelaar en de ventilatie-unit
- drukknoppen en LED op de printplaat voor inbedrijfstelling en foutmeldingen
- voeding (master-klep) via 5V voedingsadapter, kabellengte 2 m (fabriek-af aangesloten)
- voeding (slave-klep) via 24V komende van de master-klep, kabellengte 1,5 m (fabriek-af aangesloten)

2x RF CO_2 schakelaar:

- wandmontage inbouw (schroefbevestiging)
- afmetingen (l x b x d):
  83 x 83 x 8 mm (design frame) en
  55 x 55 x 7 mm (afwerkingscover)
- kunststof behuizing
- draadloze RF communicatie met de zoneklep en de ventilatie-unit
- capacitieve bedieningszone
- 3 ventilatiestanden + 2 “auto-standen” met LED belichting
- statusindicatie LED (oplichting na bediening) voor o.a. CO_2 niveau en foutcodes
- voeding via externe bron (1 x 230V + N)

De CO_2 ZoneControl kan enkel gecombineerd worden met een Vasco ventilatie-unit van het type 225 Compact (LE) en 275/350/425/500 Boost (H).

T-stuk aansluiting:

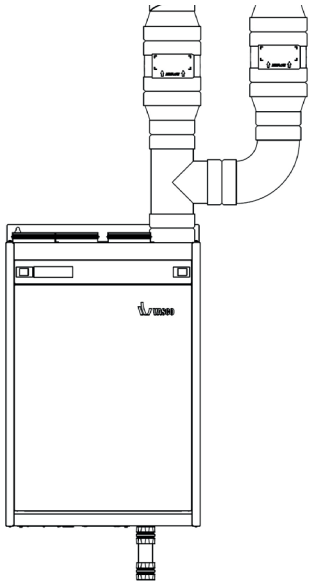

225 Compact (LE)

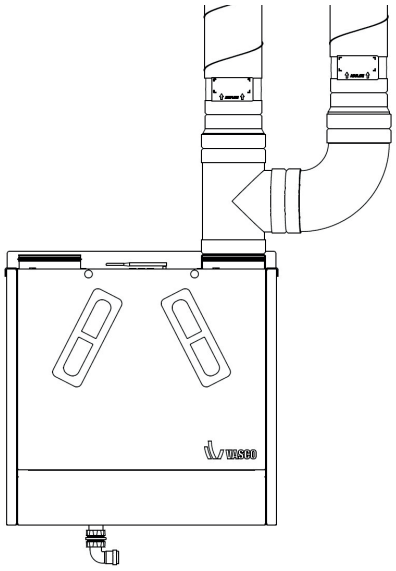

275 / 350 / 425 / 500 Boost (H)

Boven- en onderaansluiting:

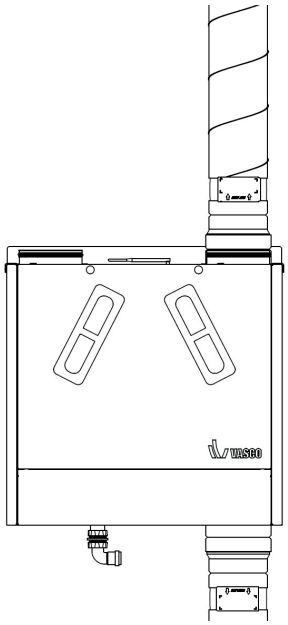

275 / 350 / 425 / 500 Boost (H)

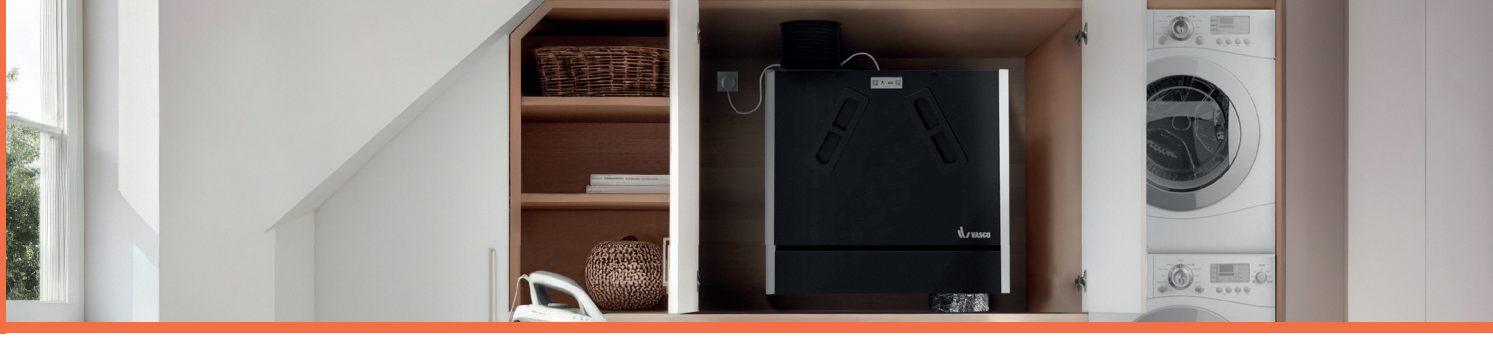

Technische gegevens

	275 Boost	275 Boost H	350 Boost	350 Boost H	425 Boost	425 Boost H	500 Boost	500 Boost H
Afmetingen (h x b x d)	724 x 764 x 560 mm		724 x 764 x 560 mm		724 x 764 x 560 mm		724 x 764 x 560 mm	
Afmetingen incl. verpakking (h x b x d)	940 x 790 x 600 mm		940 x 790 x 600 mm		940 x 790 x 600 mm		940 x 790 x 600 mm	
Gewicht	43,6 kg	41,7 kg	43,6 kg	41,7 kg	44,0 kg	42,1 kg	44,2 kg	42,3 kg
Gewicht incl. verpakking	52,9 kg	51,0 kg	52,9 kg	51,0 kg	53,3 kg	51,4 kg	53,3 kg	51,4 kg
Voedingsspanning	230 V AC		230 V AC		230 V AC		230 V AC	
Maximaal luchtdebiet bij 150 Pa	275 m³/h		350 m³/h		425 m³/h		500 m³/h	
Maximaal drukverlies bij Q_{max}	175 Pa		175 Pa		200 Pa		200 Pa	
Thermisch rendement volgens EN13141-7	91,4%	82,2%	90,0%	78,4%	88,8%	75,8%	87,7%	74,6%
Vochtterugwinning rendement volgens EN13141-7	-	70,3%	-	63,4%	-	60,2%	-	57,1%
Thermisch rendement volgens EN308 bijlage G	83% bij 273 m³/h	-	84% bij 350 m³/h	-	82% bij 425 m³/h	-	79% bij 494 m³/h	-
	84% bij 250 m³/h	79% bij 195 m³/h	86% bij 295 m³/h	76% bij 249 m³/h	83% bij 400 m³/h	74% bij 298 m³/h	79% bij 452 m³/h	71% bij 352 m³/h
	85% bij 223 m³/h	-	87% bij 250 m³/h	-	84% bij 370 m³/h	-	81% bij 394 m³/h	-
Opgenomen vermogen	2 x 59 W		2 x 83 W		2 x 115 W		2 x 169 W	
Energielabel	A		A		A		A	
Energielabel met 2 sensoren (CO_2 of RH (vocht))	A+		A+		A+		A	
Geluidsniveau unit-uitstraling (70% Q_{max} @50Pa)	46,0 dB(A)		47,5 dB(A)		49,0 dB(A)		50,5 dB(A)	
Geluidsniveau toevoer-kanaal (70% Q_{max} @50Pa)	54,0 dB(A)		57,5 dB(A)		63,0 dB(A)		67,5 dB(A)	
Geluidsniveau afvoer-kanaal (70% Q_{max} @50Pa)	43,0 dB(A)		46,0 dB(A)		50,0 dB(A)		50,0 dB(A)	

Aansluitingen	DN 160 mannelijk
Materiaal	Polypropyleen (PP)
Aansluitspanning	5V
Maximale opgenomen vermogen	5W
RF frequentie	868,3 Mhz
Maximale relatieve luchtvochtigheid	0 - 90 % (niet condenserend)
Min/Max omgevingstemperatuur	0 - 40 °C
Elektrische veiligheidsklasse	Klasse III

Aansluitingen	Wandmontage inbouw
Materiaal	Polycarbonaat (PC) en kunststof (ABS)
Meetbereik	400 - 2000 ppm
Meettolerantie	40 ppm + 2 % van meetwaarde bij 20 °C
Aansluitspanning	230V AC
Maximale opgenomen vermogen	1,2W
RF frequentie	868,3 Mhz
Maximale relatieve luchtvochtigheid	0 - 90 % (niet condenserend)
Min/Max omgevingstemperatuur	0 - 40 °C
Elektrische veiligheidsklasse	Klasse II
IP-rating	IP21

Maattekeningen

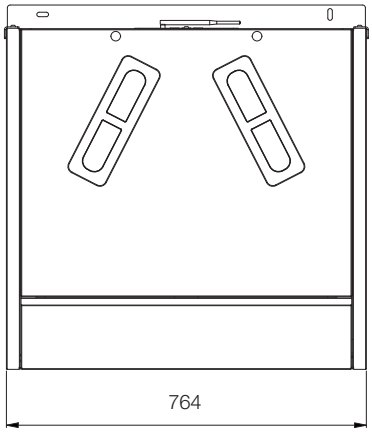

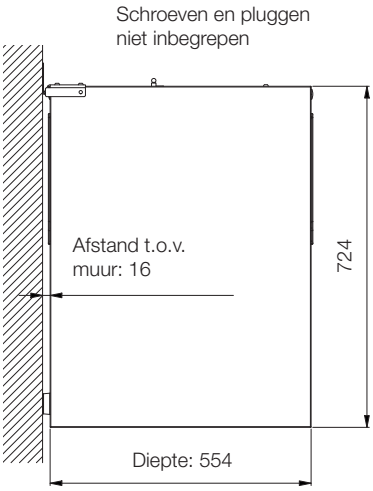

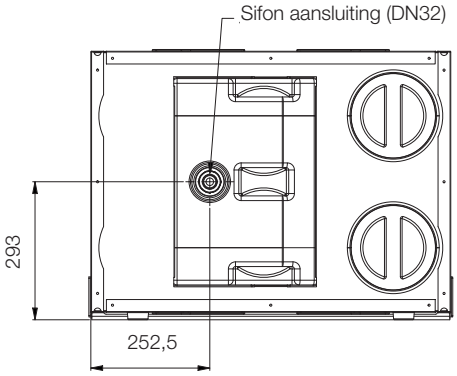

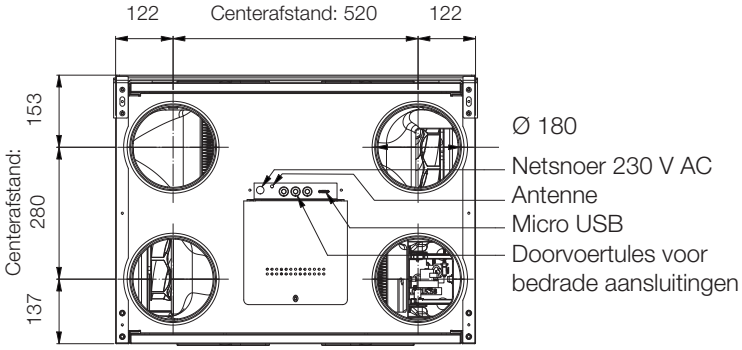

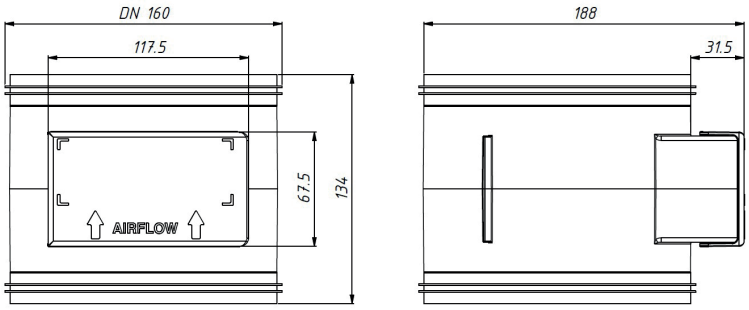

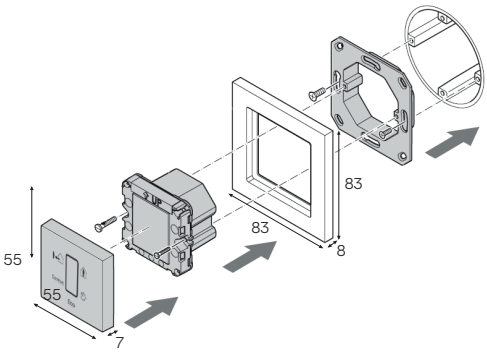

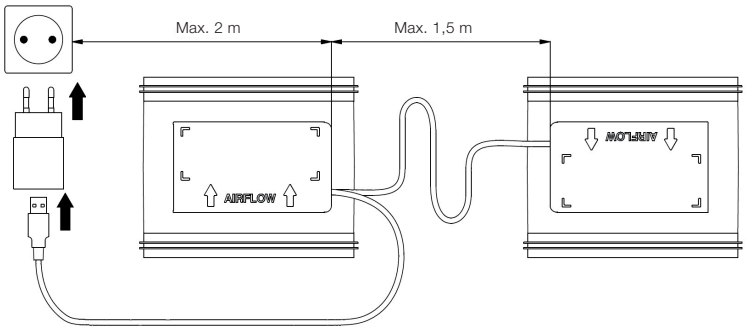

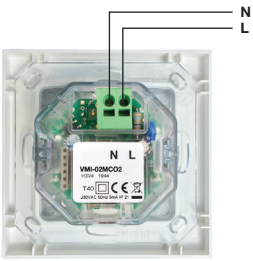

275/350/425/500 Boost (H)

Compacte ventilatie-unit **tot 500 m³/h*** voor de woningbouw. Voor wandmontage, met een boven- en onderaansluiting en omkeerbaarheid van de luchtstromen is mogelijk. De unit is standaard voorzien van een 100% bypass (free-heating en free-cooling), een draadloze RF 3 standenschakelaar en een geïntegreerde vochtsensor voor automatische debietregeling. Aansturing kan ook plaatsvinden via domotica door middel van een bedraad Modbus protocol.

Optioneel uit te breiden met CO_2 ZoneControl, maar ook andere bedieningsmogelijkheden zoals: RF CO_2 of RF RH schakelaars voor vraagsturing, RF bewegingsdetector of een RF bedieningsdisplay.

Versie H, uitgevoerd met een enthalpie warmtewisselaar.

*De opgegeven luchtdebieten zijn in functie en afhankelijk van het te overwinnen totale drukverlies van het ventilatiesysteem

Prijsgroep VPG12 - Ventilatie A

275/350/425/500 Boost wtw-unit

	275 Boost	11VE00078	1 st.	**€ 2.545,00**
	350 Boost	11VE00079	1 st.	**€ 2.632,00**
	425 Boost	11VE00080	1 st.	**€ 2.964,00**
	500 Boost	11VE00081	1 st.	**€ 3.079,00**

275/350/425/500 Boost H wtw-unit (met enthalpie warmtewisselaar)

	275 Boost H	11VE00082	1 st.	**€ 2.989,00**
	350 Boost H	11VE00083	1 st.	**€ 3.076,00**
	425 Boost H	11VE00084	1 st.	**€ 3.408,00**
	500 Boost H	11VE00085	1 st.	**€ 3.523,00**

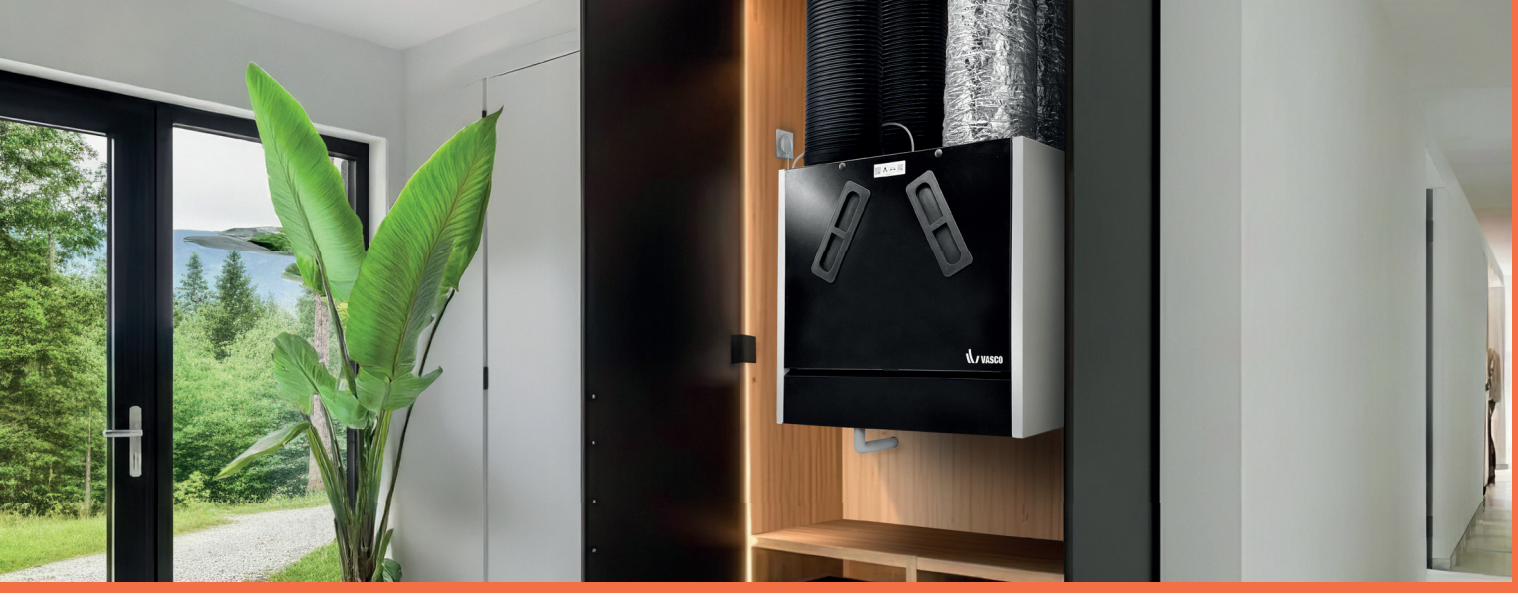

CO_2 ZoneControl

CO_2 ZoneControl is een innovatieve oplossing voor vraaggestuurde én gezoneerde ventilatie. Het systeem baseert zich op de gemeten CO_2-waarden in specifieke zones van de woning.

Prijsgroep VPG12B - Ventilatie B

CO_2 ZoneControl				
	CO_2 ZoneControl	11VE44290	1 st.	**€ 579,00**

RF CO_2 schakelaar (inbouw)

Met de RF CO_2 schakelaar heb je de keuze voor een vast luchtdebiet of een variabel luchtdebiet, afgestemd op je behoefte.

Prijsgroep VPG12B - Ventilatie B

RF CO_2 schakelaar (inbouw)				
	RF CO_2 schakelaar inbouw	11VE20032	1 st.	**€ 195,00**

vasco.eu