VASCO

Ultradun design, ultiem comfort.

Tano / Tano-EL

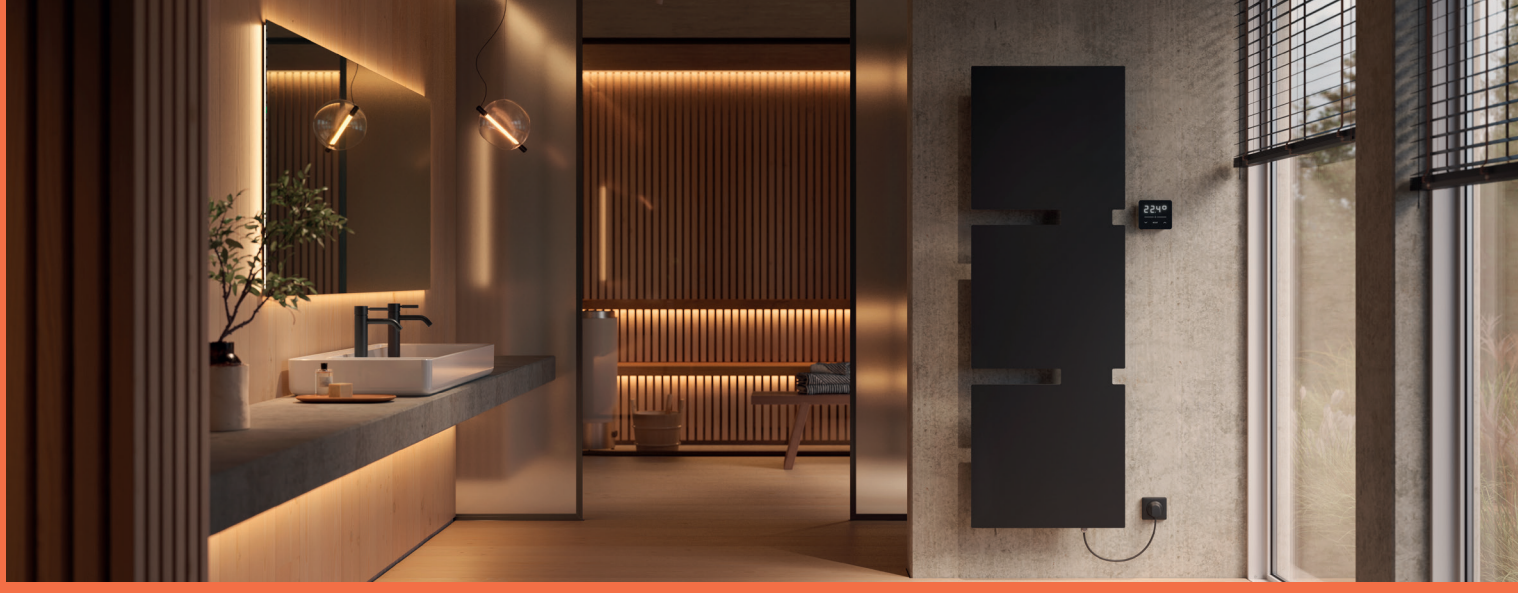

Tano

De grenzen tussen design en comfort vervagen.

Deze ultradunne designradiator onderscheidt zich door zijn strakke, grafische vormgeving en prestigieuze uitstraling. Opgebouwd uit twee stalen panelen – met een verfijnde voorplaat van slechts 3 mm en een achterplaat van 0,8 mm – is de Tano onze dunste designradiator ooit. Het resultaat is een elegant en minimalistisch silhouet dat moeiteloos opgaat in zowel moderne als tijdloze interieurs.

Dankzij de subtiele verwarmingszones ontstaat een aangenaam en gelijkmatig warmtecomfort, terwijl het grafische oppervlak een licht en verfijnd accent toevoegt aan elke ruimte. Of het nu gaat om de badkamer, woonkamer, hal of keuken: de Vasco Tano verrijkt het interieur zonder te domineren.

De Tano blinkt uit in flexibiliteit en afwerking. De collector kan zowel links als rechts gemonteerd worden en is bovendien verkrijgbaar in dezelfde kleur als de radiator, wat zorgt voor een perfect harmonieus en esthetisch geheel. Daarnaast is de radiator beschikbaar in een elektrische uitvoering, die dezelfde verfijnde vormgeving combineert met hedendaags gebruiksgemak.

Voor extra functionaliteit is er een optionele handdoekuitsparing, beschikbaar in een linker- of rechteruitvoering. Dit praktische detail maakt het mogelijk om handdoeken of textiel stijlvol te laten voorverwarmen, zonder afbreuk te doen aan het strakke design.

Vasco Tano belichaamt de perfecte balans tussen vorm en functie:
ultradun, flexibel en doordacht ontworpen voor wie comfort en design naadloos wil verenigen.

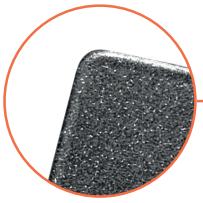

Duidelijke geometrie met zachte, afgeronde randen.

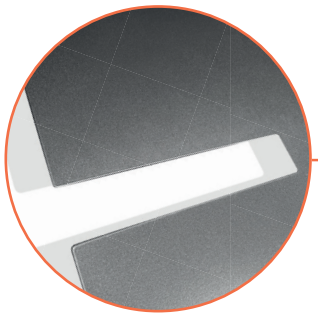

Aan de zijkant uitsparing voor handdoeken.

Verkrijgbaar in 2 afmetingen:
1180 x 600 mm
1800 x 600 mm

Verkrijgbaar in alle Vasco-kleuren.

Uitsparing links of rechts mogelijk.

Aansturing mogelijk in wit of zwart (batterij of bedraad). (Tano-EL)

Tijdloos en vlak ontwerp verkrijgbaar in 2 of 3 vlakken

Opgebouwd uit 2 dunne stalen panelen (voorplaat 3 mm, achterpaneel 0,8 mm)

Compatibele designventielset, leverbaar in 10 kleuren en een chroomafwerking.

Tano (T-R, T-L)

Types

- T-R: gesloten rechts
- T-L: gesloten links

Kleuren

- Verkrijgbaar in diverse kleuren (standaardkleur wit RAL 9016)

Speciaal

- Opgebouwd uit een stalen voorplaat van 3 mm en een stalen achterplaat van 0,8 mm.

Technisch

- ATL-grondlaag, poedercoating
- Standaardwerkdruk: 4 bar
- Maximale bedrijfstemperatuur: 110 °C
- Lage waterinhoud zorgt voor snelle opwarming: Groot 1,25 liter en klein 0,79 liter

Aansluiting

- Tweepuntaansluiting voor éénpijpssysteem (aansluiting via de middenaansluiting).
- Tweepuntaansluiting voor tweepijpssysteem (standaard).
- Aansluitingen: ½" (binnendraad)
- Aanvoer zowel links als rechts mogelijk

Technische tekening T-L

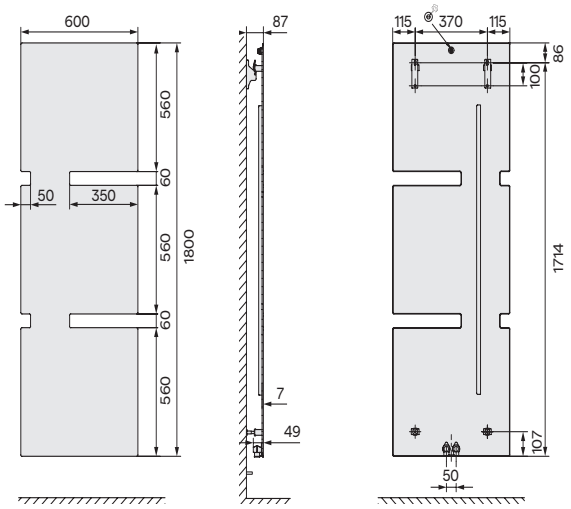

Hartafstand tussen de aansluitingen: 50

Hartafstand tussen de ophangingen: L -130, H -193

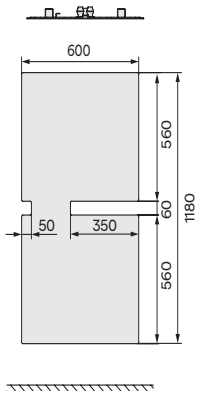

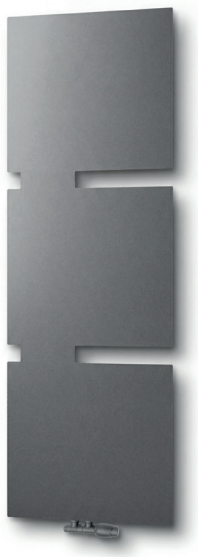

Aansluitingen T-L

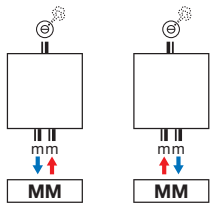

Technische tekening T-R

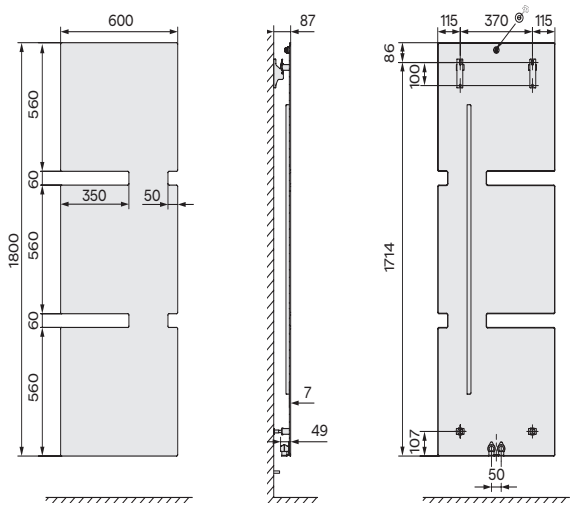

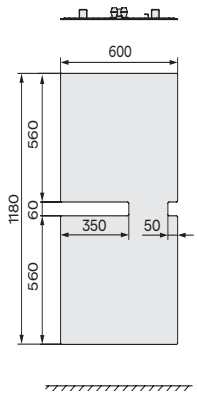

Hartafstand tussen
de aansluitingen: 50

Hartafstand tussen
de ophangingen:
L -130, H -193

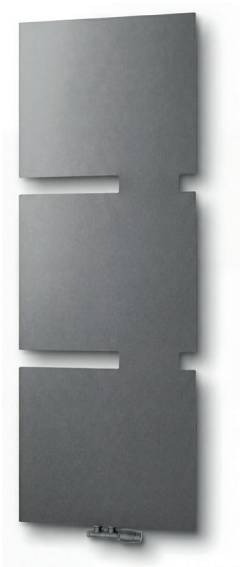

Aansluitingen T-R

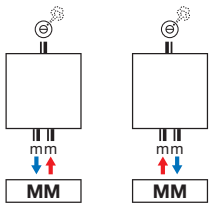

Optie

Gekleurd ventielset

Met de gekleurde ventielen van Vasco kies je niet alleen voor technische topkwaliteit, maar ook voor een stijlvolle afwerking die perfect aansluit bij je designradiator. Waar traditionele ventielen vaak als storend detail opvallen, vormen de Vasco ventielen juist een harmonieus geheel – subtiel geïntegreerd dankzij hun bijpassende kleur. Ze zijn beschikbaar in maar liefst 11 kleuren, zodat je altijd een perfecte match vindt.

Met dit ventielset combineer je comfort, efficiëntie én esthetiek in één verfijnd detail dat echt het verschil maakt.
Maak van je verwarming een statement – tot in de kleinste afwerking.

Gekleurd ventielset - Antracite Grey

Traffic White
RAL 9016

Jet Black (structure)
RAL 9005

Black Mat
RAL 9005 MT

Graphit Metallic
9829

Anthracite Grey
RAL 7016

Anthracite January
M301

White Fine Texture
S600

Quarts Brown
9810

Ventielset verkrijgbaar voorjaar 2026

Gold
9899

Bronze Champagne
9834

Chroom

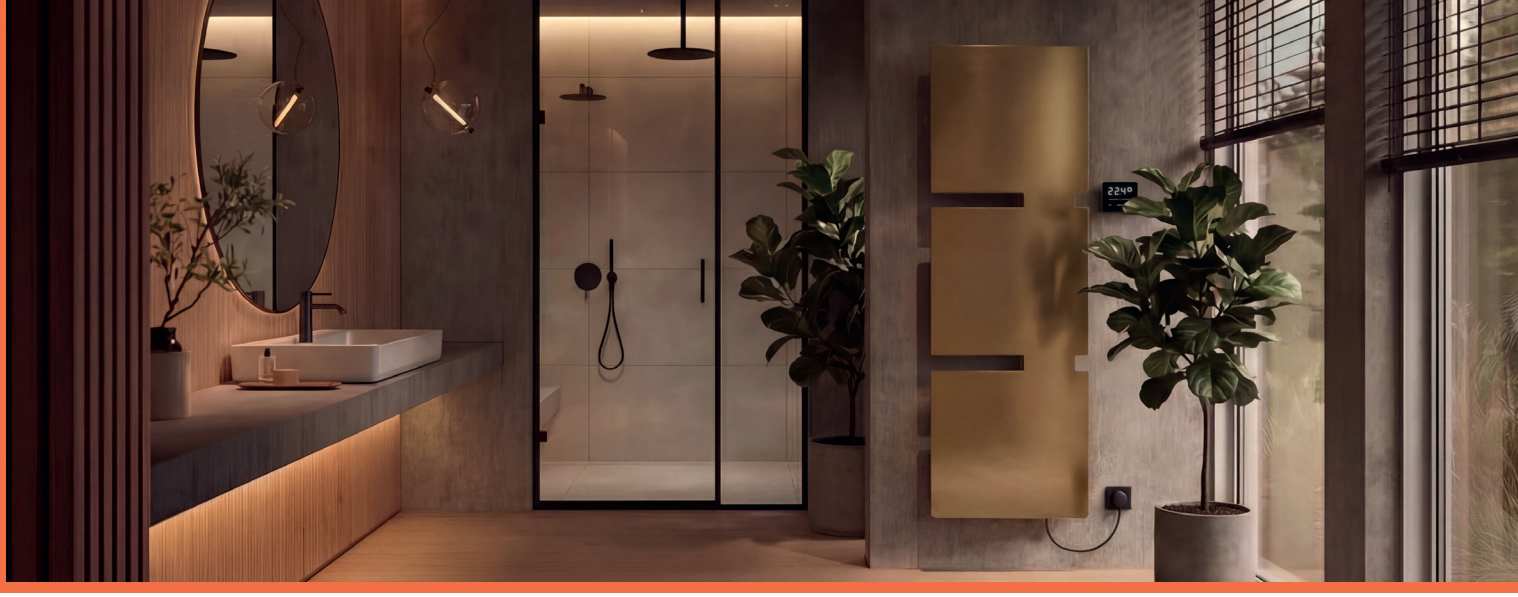

Tano-EL (T-R-EL, T-L-EL)

Types

- T-R-EL: gesloten rechts
- T-L-EL: gesloten links

Kleuren

- Verkrijgbaar in diverse kleuren (standaardkleur wit RAL 9016)

Uitvoeringen

- Keuze uit 6 varianten:

Tano-EL (links of rechts) + WRS-thermostaat wit (batterij)

Tano-EL (links of rechts) + WRS-thermostaat zwart (batterij)

Tano-EL (links of rechts) + WWS-thermostaat wit (bedraad)

Tano-EL (links of rechts) + WWS-thermostaat zwart (bedraad)

Tano-EL (links of rechts) + FWS-thermostaat wit (bedraad)

Tano-EL (links of rechts) + FWS-thermostaat zwart (bedraad)

Technisch

- ATL-grondlaag, poedercoating
- Hoogwaardige elektrische designradiator.
- Incl. WWS/WRS-thermostaat (RF) of FWS-thermostaat met intuïtieve touch-display regeling met o.a. weekprogrammering en open raam detectie (EcoDesign conform).
- Elektrische aansluiting aan de achterzijde van de radiator (onderzijde).
- Kabellengte 1,2 m (WRS/WWS): wandcontactdoos meegeleverd, kabel kan naar wens ingekort worden; Kabellengte 0,5 m (FWS): met stekker
- Inclusief onzichtbare wandbevestiging in de kleur van de radiator.
- IPX4 Klasse II

Technische tekening T-L-EL

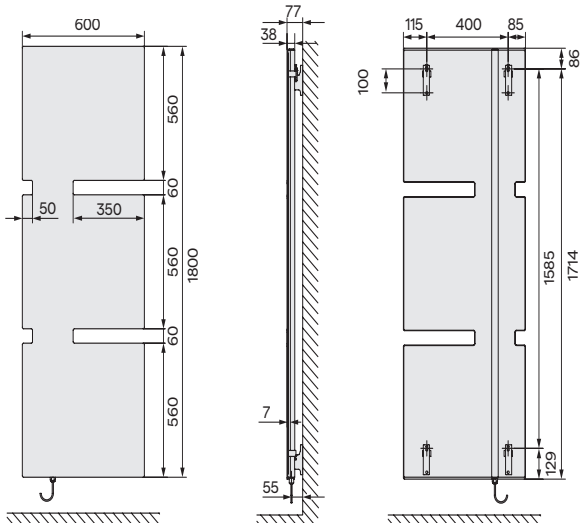

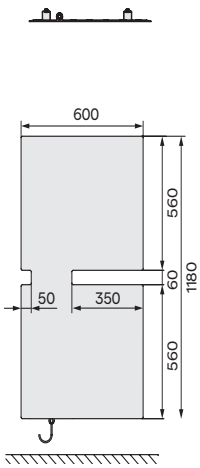

Hartafstand tussen de ophangingen: L -200, H -215

Technische tekening T-R-EL

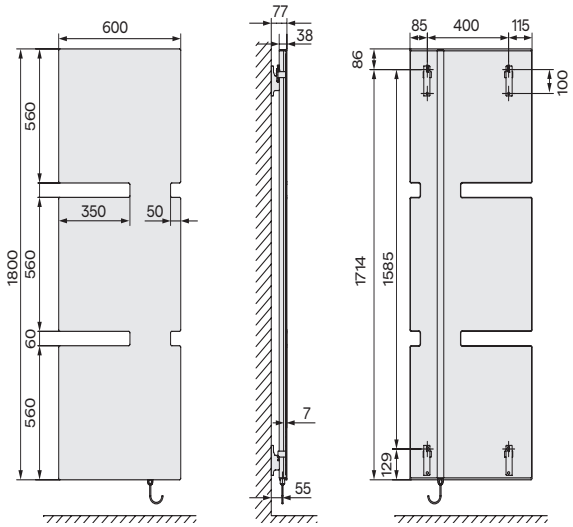

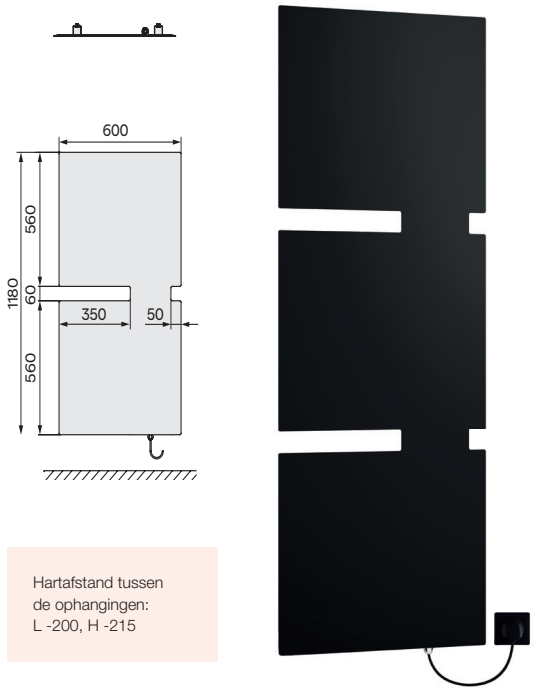

Hartafstand tussen
de ophangingen:
L -200, H -215

Bediening

Wall Wired Standard (WWS) regelaar (bedraad).

Verkrijgbaar in wit of zwart. De regelaar bestaat uit een wandcontactdoos, een elektronisch geregelde verwarmingsstaaf en de WWS-regelaar. Lengte van de kabel ca. 1,2 m; ter plaatse zonder verval van de garantie in te korten.

Wall Radio Standard (WRS) regelaar (batterij).

Verkrijgbaar in wit of zwart. De regelaar bestaat uit een wandcontactdoos incl. radio-ontvanger, een elektronisch geregelde verwarmingsstaaf en de WRS-regelaar. Door de batterijvoeding kan de regelaar vrij in de ruimte worden gemonteerd. Radiothermostaat – batterijen bij de levering inbegrepen. Lengte van de kabel ca. 1,2 m; ter plaatse zonder verlies van de garantie in te korten.

Flange Wired Standard (FWS) regelaar (bedraad).

Verkrijgbaar in wit of zwart. De regelaar bestaat uit een elektronisch geregelde verwarmingsstaaf en een bedieningsmodule die op de radiator wordt gemonteerd. Lengte van de kabel ca. 0,5 m voorzien van een stekker voor directe aansluiting op een stopcontact.

FWS

WWS/WRS

Elektrische installatiesets

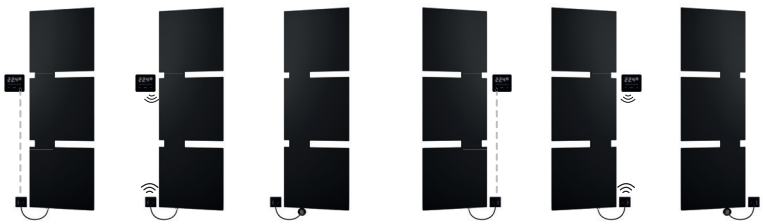

WWS - links **WRS** - links **FWS** - links **WWS** - rechts **WRS** - rechts **FWS** - rechts

Tano (T-R, T-L)

PRIJSGROEP: VPG2 - STAAL DESIGNRADIATOREN

BESTELCODE MAATWERK TANO						TECHNISCHE GEGEVENS breedte (L mm)	hoogte (H mm)	75/65/20 (Watt) (Φ50K)	55/45/20 (Watt) (Φ30K)	n-exp.	gewicht (kg)	inhoud (l)	STANDAARDKLEUR RAL 9016 prijs (€)	ANDERE KLEUREN prijs (€)
REF. NR. TANO T-R : 411														
411	060	**118**	MM	YY	00	600	1180	683	354	1,27	21,7	0,79	**990**	**1.139**
411	060	**180**	MM	YY	00	600	1800	1033	535	1,27	31,8	1,25	**1.250**	**1.438**
REF. NR. TANO T-L : 412														
412	060	**118**	MM	YY	00	600	1180	683	354	1,27	21,7	0,79	**990**	**1.139**
412	060	**180**	MM	YY	00	600	1800	1033	535	1,27	31,8	1,25	**1.250**	**1.438**

Kleur aangeven bij bestelling (YY).

BELGIË/NEDERLAND 02/2026. Prijzen in euro (excl. BTW)

Conform EN442-1: 2014: radiatoren en convectoren

Vasco kan niet verantwoordelijk gesteld worden voor mogelijke drukfouten en eventuele wijzigingen in het programma. Verkoopsvoorwaarden: vasco.eu

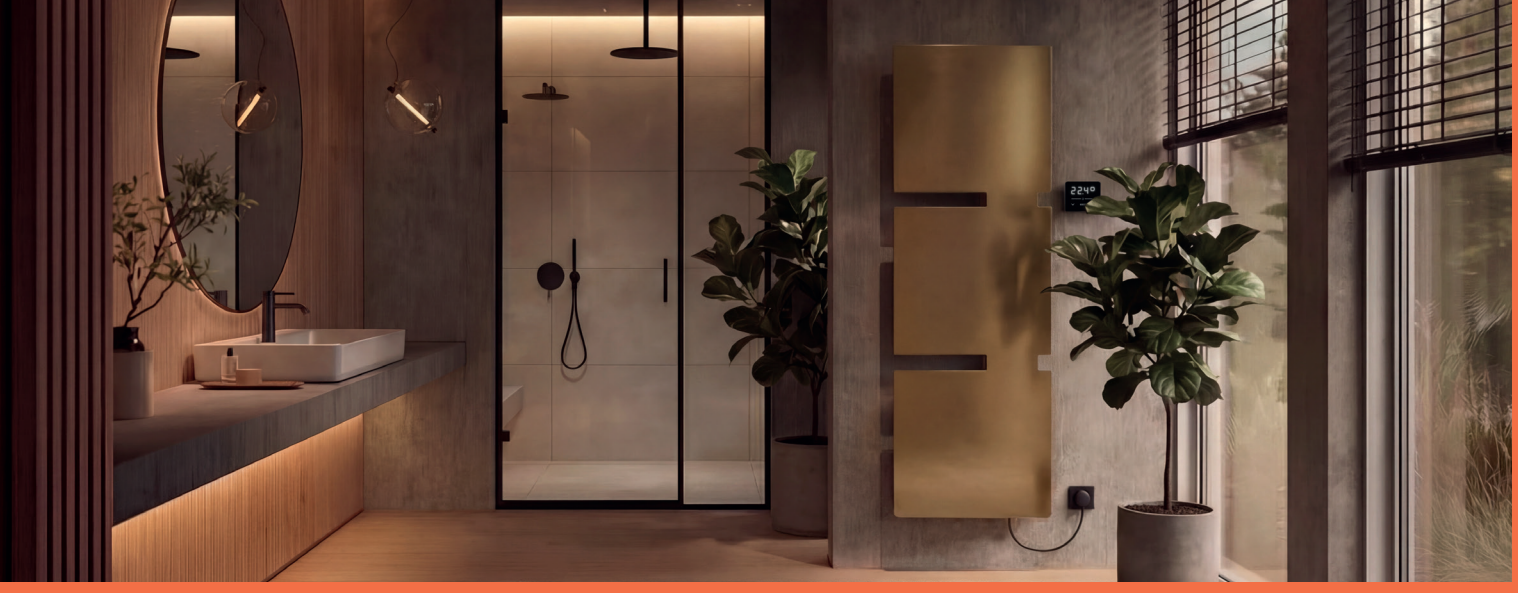

Tano-EL (T-R-EL, T-L-EL)

PRIJSGROEP: VPG7 - ELEKTRISCHE RADIATOREN

BESTELCODE MAATWERK TANO-EL						TECHNISCHE GEGEVENS breedte (L mm)	hoogte (H mm)	75/65/20 (Watt) (ϕ50K)	55/45/20 (Watt) (ϕ30K)	n-exp.	gewicht (kg)	inhoud (l)	el. weerst. (Watt)	STANDAARDKLEUR RAL 9016 prijs (€)	ANDERE KLEUREN prijs (€)
REF. NR. TANO-EL T-R-EL : 413															
413	060	**118**	EL	YY	26	600	1180	-	-	-	23,2	-	600	**1.395**	**1.604**
					27									**1.395**	**1.604**
					28									**1.305**	**1.501**
					29									**1.305**	**1.501**
					30									**1.190**	**1.369**
					31									**1.190**	**1.369**
413	060	**180**	EL	YY	26	600	1800	-	-	-	34,3	-	800	**1.695**	**1.949**
					27									**1.695**	**1.949**
					28									**1.605**	**1.846**
					29									**1.605**	**1.846**
					30									**1.490**	**1.714**
					31									**1.490**	**1.714**
REF. NR. TANO-EL T-L-EL : 414															
414	060	**118**	EL	YY	26	600	1180	-	-	-	23,2	-	600	**1.395**	**1.604**
					27									**1.395**	**1.604**
					28									**1.305**	**1.501**
					29									**1.305**	**1.501**
					30									**1.190**	**1.369**
					31									**1.190**	**1.369**
414	060	**180**	EL	YY	26	600	1800	-	-	-	34,3	-	800	**1.695**	**1.949**
					27									**1.695**	**1.949**
					28									**1.605**	**1.846**
					29									**1.605**	**1.846**
					30									**1.490**	**1.714**
					31									**1.490**	**1.714**

Kleur aangeven bij bestelling (YY).

BELGIË/NEDERLAND 02/2026. Prijzen in euro (excl. BTW)

26: Tano-EL (T-R-EL/T-L-EL) + WRS-thermostaat **wit (batterij)**

27: Tano-EL (T-R-EL/T-L-EL) + WRS-thermostaat **zwart (batterij)**

28: Tano-EL (T-R-EL/T-L-EL) + WWS-thermostaat **wit (bedraad)**

29: Tano-EL (T-R-EL/T-L-EL) + WWS-thermostaat **zwart (bedraad)**

30: Tano-EL (T-R-EL/T-L-EL) + FWS-thermostaat **wit (bedraad)**

31: Tano-EL (T-R-EL/T-L-EL) + FWS-thermostaat **zwart (bedraad)**

Thermostaat inbegrepen in de prijs.

vasco.eu