SORTIE DE TOITURE EN ALUMINIUM

DESCRIPTION

Les gaines d'air non isolées et les accessoires Vasco constituent, en combinaison avec l'unité de ventilation Vasco C400RF (LE) et le système de gaines EasyFlow, un système de ventilation unique.

La sortie de toiture Vasco peut être utilisée pour tous les raccords extérieurs de Ø 150 mm, tant sur les toitures plates que sur les toitures en pente avec une inclinaison comprise entre 15° et 60°.

ACCESSOIRES

Support de montage

Plaque à coller

Tuile

DESSIN COTÉ

Sortie de toiture Ø 150 mm

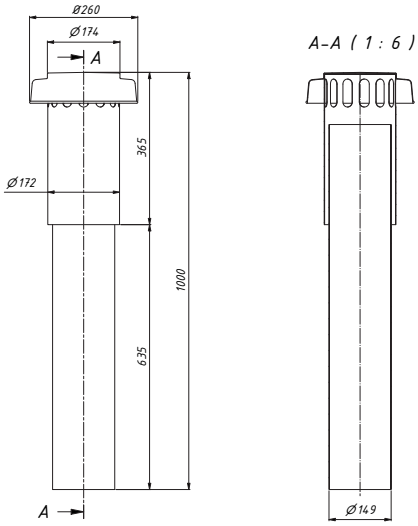

Dimensions en mm

10 / 2023

VASCO
WWW.VASCO.EU

SORTIE DE TOITURE EN ALUMINIUM

GRAPHIQUE

PERTES DE CHARGE PAR LA SORTIE TOITURE EN ALUMINIUM

Amenée

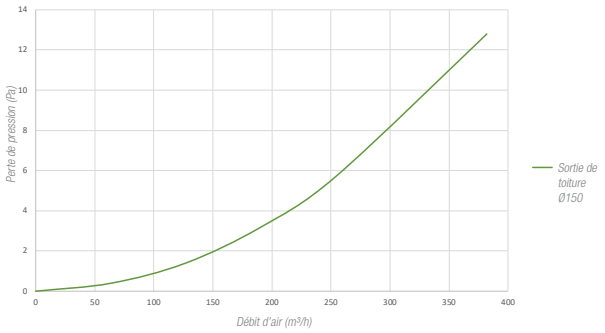
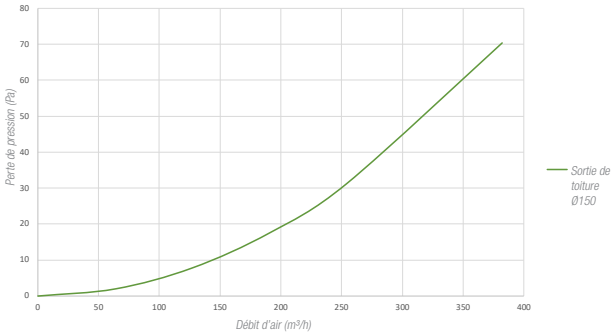
Extraction