TUILE

DESCRIPTION

Les gaines d'air non isolées et les accessoires Vasco constituent, en combinaison avec l'unité de ventilation Vasco C400RF (LE) et le système de gaines EasyFlow, un système de ventilation unique.

Le tuile réglable Vasco doit être mis en œuvre pour installer une sortie de toiture sur un toit en pente. Le tuile est livré avec chapeau.

INFORMATIONS TECHNIQUES

Couleur	Noir
Inclinaison réglable	de 15° à 60°
Adapté aux gaines d'air de	Ø150 mm

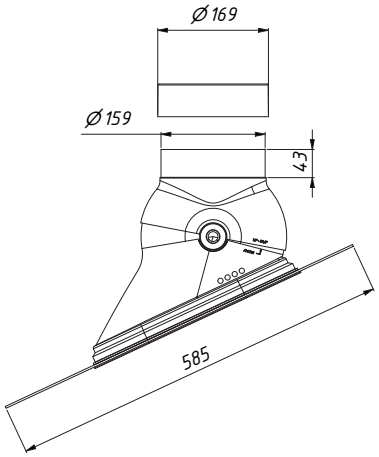

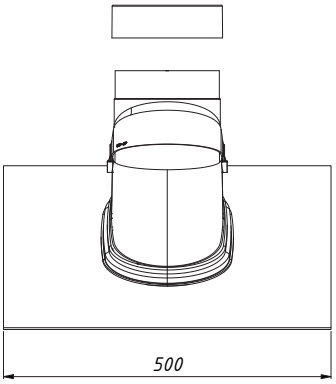

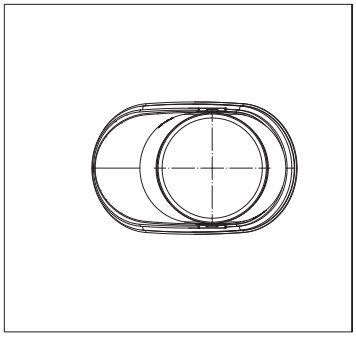

Dimensions en mm