MONTAGEVOORSCHRIFT
MONTAGE-ANLEITUNG

MOUNTING INSTRUCTIONS
INSTRUCTIONS DE MONTAGE

ISTRUZIONI DI MONTAGGIO
INSTRUKCJA MONTAZU

Primula Kolomvoeten

1

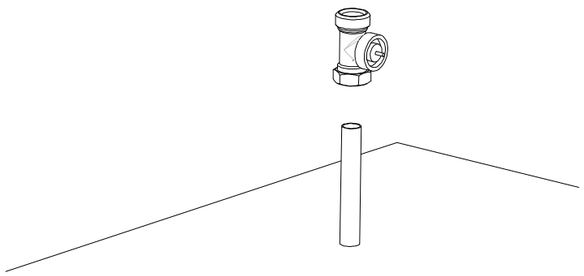

2

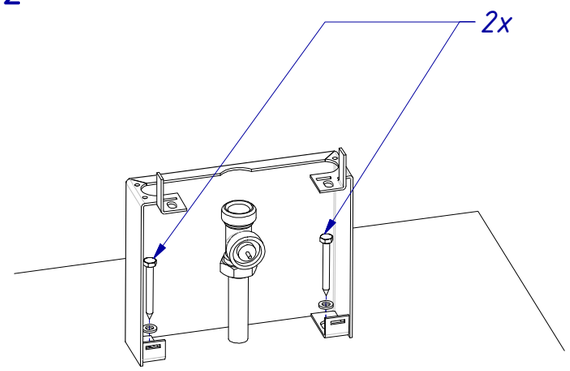

3

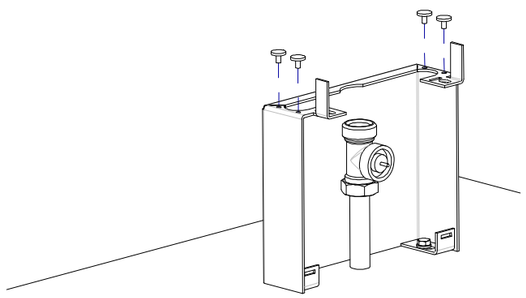

4

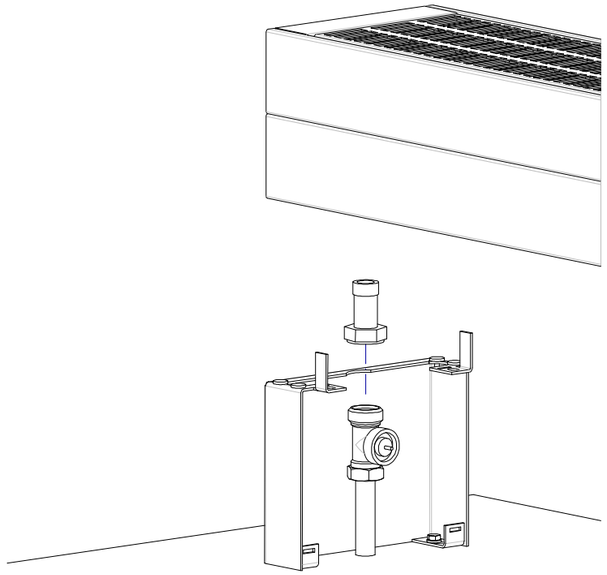

5

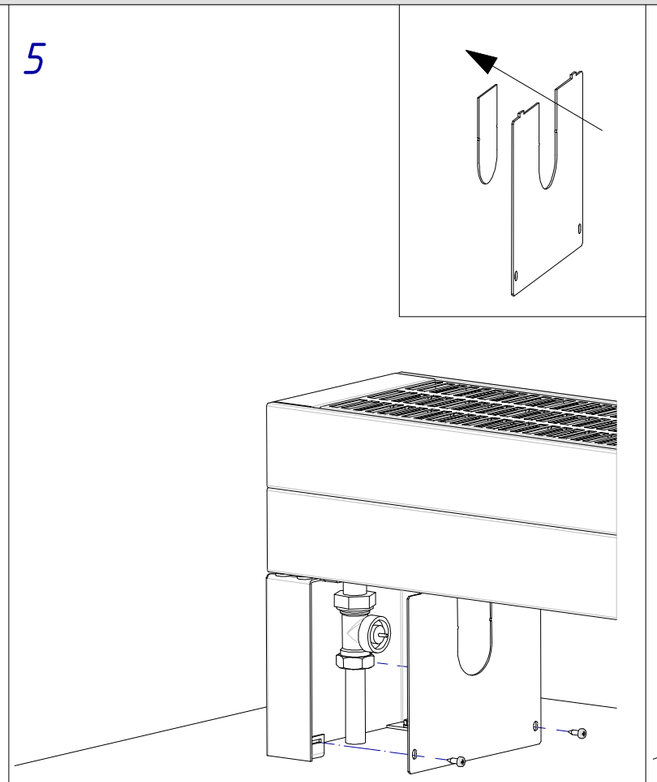

6

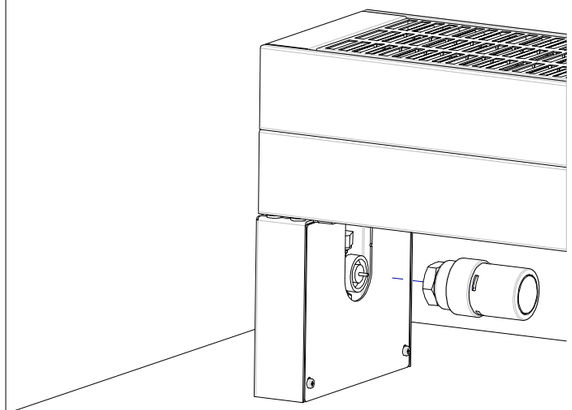

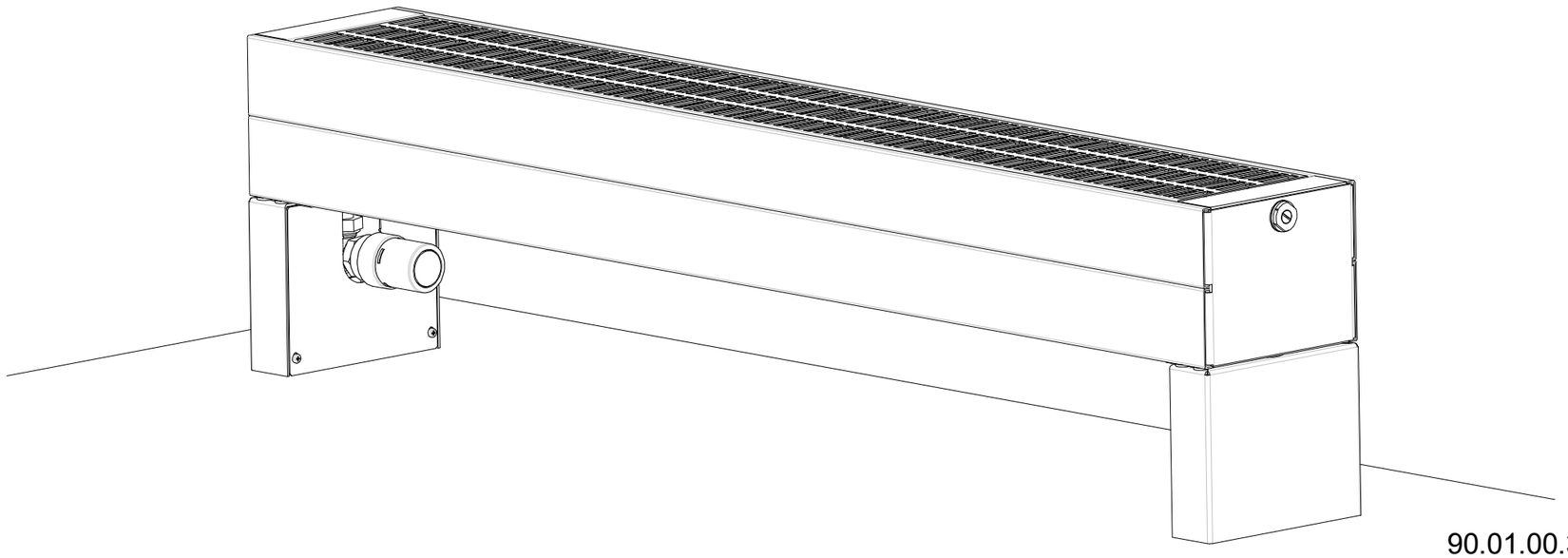

90.01.00.31