Plintradiatoren

Maximale warmte, minimale impact.

Ook bij plintradiatoren vertaalt VASCO zijn kritische kijk op comfort en design in een doordachte totaaloplossing.

Elk ontwerp is gericht op maximaal rendement en een verfijnde, elegante uitstraling — ideaal voor plaatsing onder grote raamoppervlakken.

Ze zorgen voor een gelijkmatige warmteverdeling in de volledige ruimte en beperken warmteverlies via het glas tot een minimum.

Een discrete, efficiënte verwarmingsoplossing die perfect aansluit bij hedendaagse architectuur.

PRIMULA P1 / P2 / P3 / P4

TYPES
- P1, P2, P3, P4

BUIZEN
- Horizontaal, rechthoekig 70 x 10 mm
- Tussen de rechthoekige buizen is een krachtige convectie-warmtewisselaar uit stalen precisiebuizen van Ø 12 x 1 mm en rechthoekige lamellen van 0,4 mm gelast.

COLLECTOREN
- 2 geïntegreerde stalen collectoren

KLEUREN
- Standaardkleur wit RAL 9016
- Uitgebreide kleurenkaart zie p. 12

SPECIAAL
- Type Primula wordt in 4 hoogtes (70, 140, 210 en 280 mm), in 5 dieptes (80, 130, 180, 230 en 280 mm) en in 20 lengtes (van 500 tot 3900 mm) geleverd.
- Een elegant afdekrooster wordt standaard meegeleverd.
- Muurbevestigingen, telescopische voetjes of kolomvoeten kunnen mits meerprijs meegeleverd worden (niet in de prijs inbegrepen).

BEVESTIGINGEN
- Apart te bestellen, niet in de prijs van de plint inbegrepen

TECHNISCH
- Elektrisch lasergelast (onzichtbare lasnaden)
- ATL-grondlaag, poedercoating
- Standaardwerkdruk: 4 bar
- Meerprijs voor hogere werkdruk (10 bar): + 10%.
- De leveringstermijn van radiator met een hogere werkdruk is 1 week extra.
- Maximale bedrijfstemperatuur: 110°C

ELEKTRISCH
✘ Zuiver elektrische radiator in de fabriek voorgevuld

✘ Gemengde radiator

TECHNISCHE TEKENINGEN
- Zie p. 320

AANSLUITING
✘ Eénpuntsaansluiting voor éénpijpssysteem

✘ Eénpuntsaansluiting voor tweepijpssysteem

✘ Tweepuntsaansluiting voor éénpijpssysteem

✔ Tweepuntsaansluiting voor tweepijpssysteem (standaard) (zie p. 362)

✘ Geïntegreerd ventiel

- Aansluitingen: ½” (binnendraad)

PRIMULA

Verwamingscomfort met ruimtegevoel

Een ruimte met grote raampartijen verwarmen, geheel in lijn met de interieurinrichting en de architectuur is een kolfje naar de hand van de Primula design plintradiator. De strakke, horizontale lijnvoering op lage hoogte draagt bij tot het gewenste ruimtegevoel en de hoge warmteafgifte, ook in de minimale uitvoering, maakt het eigentijds comfort compleet.

AANBEVOLEN AANSLUITING (18)

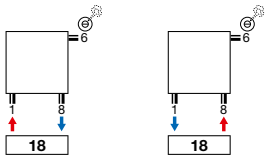

Andere aansluitmogelijkheden, zie p. 319

PRIMULA P1 (P1/80)

HOE P1/80 BESTELLEN
Leveringstermijn 15 - 30 werkdagen
(zonder transportduur)

201	050	**007**	XX	YY	00

- ref. nr. (3 cijfers)
- breedte (3 cijfers)
- hoogte (3 cijfers)
- aansluiting (2 tekens) p. 319
- kleur (2 cijfers) p. 12
- uitvoering (2 tekens)
  00 = standaard
  H0 = hogere werkdruk (10 bar)

MUURBEVESTIGING / TELESCOPISCHE VOETEN / KOLOMVOETEN
Zie p. 317 voor extra toebehoren.

P1

PRIJSGROEP: VPG3 - PLINTRADIATOREN

BESTELCODE MAATWERK P1						TECHNISCHE GEGEVENS buizen	breedte (L mm)	hoogte (H mm)	75/65/20 (Watt) (Φ50K)	55/45/20 (Watt) (Φ30K)	n-exp.	gewicht (kg)	inhoud (l)	el. weerst. (Watt)	STANDAARDKLEUR prijs RAL 9016 (€)	ANDERE KLEUREN prijs kleur (€)
REF. NR. P1/80 : 201																
201	050	**007**	XX	YY	00	-	500	70	203	101	1,36	3,07	0,66	-	**326**	**375**
201	060	**007**	XX	YY	00	-	600	70	243	121	1,36	3,68	0,79	-	**341**	**392**
201	070	**007**	XX	YY	00	-	700	70	284	142	1,36	4,29	0,92	-	**355**	**408**
201	080	**007**	XX	YY	00	-	800	70	324	162	1,36	4,90	1,05	-	**372**	**428**
201	090	**007**	XX	YY	00	-	900	70	365	182	1,36	5,52	1,18	-	**390**	**449**
201	100	**007**	XX	YY	00	-	1000	70	405	202	1,36	6,13	1,31	-	**401**	**461**
201	110	**007**	XX	YY	00	-	1100	70	446	223	1,36	6,74	1,44	-	**416**	**478**
201	120	**007**	XX	YY	00	-	1200	70	486	243	1,36	7,36	1,57	-	**433**	**498**
201	140	**007**	XX	YY	00	-	1400	70	567	283	1,36	8,58	1,83	-	**467**	**537**
201	160	**007**	XX	YY	00	-	1600	70	648	323	1,36	9,81	2,10	-	**493**	**567**
201	180	**007**	XX	YY	00	-	1800	70	729	364	1,36	11,03	2,36	-	**523**	**601**
201	200	**007**	XX	YY	00	-	2000	70	810	404	1,36	12,26	2,62	-	**559**	**643**
201	220	**007**	XX	YY	00	-	2200	70	891	445	1,36	13,49	2,88	-	**582**	**669**
201	240	**007**	XX	YY	00	-	2400	70	972	485	1,36	14,71	3,14	-	**614**	**706**
201	260	**007**	XX	YY	00	-	2600	70	1053	526	1,36	15,94	3,41	-	**646**	**743**
201	280	**007**	XX	YY	00	-	2800	70	1134	566	1,36	17,16	3,67	-	**676**	**777**
201	300	**007**	XX	YY	00	-	3000	70	1215	607	1,36	18,39	3,93	-	**709**	**815**
201	330	**007**	XX	YY	00	-	3300	70	1337	667	1,36	20,23	4,32	-	**754**	**867**
201	360	**007**	XX	YY	00	-	3600	70	1458	728	1,36	22,07	4,72	-	**799**	**919**
201	390	**007**	XX	YY	00	-	3900	70	1580	789	1,36	23,91	5,11	-	**844**	**971**

Conform EN442-1: 2014: radiatoren en convectoren

Voor meer details over onze artikel-data, zie artikel-database: https://www.2ba.nl
Voor de warmteafgiftes van andere regimes, kijkt u op p. 370 (correctiefactoren)
NEDERLAND. Prijzen in euro (excl. BTW)

PRIMULA P1 (P1/130)

P1

HOE P1/130 BESTELLEN
Leveringstermijn 15 - 30 werkdagen
(zonder transportduur)

260	050	**007**	XX	YY	00

- ref. nr. (3 cijfers)
- breedte (3 cijfers)
- hoogte (3 cijfers)
- aansluiting (2 tekens) p. 319
- kleur (2 cijfers) p. 12
- uitvoering (2 tekens)
  00 = standaard
  H0 = hogere werkdruk (10 bar)

MUURBEVESTIGING / TELESCOPISCHE VOETEN / KOLOMVOETEN
Zie p. 317 voor extra toebehoren.

PRIJSGROEP: VPG3 - PLINTRADIATOREN

BESTELCODE MAATWERK P1						TECHNISCHE GEGEVENS buizen	breedte (L mm)	hoogte (H mm)	75/65/20 (Watt) (Φ50K)	55/45/20 (Watt) (Φ30K)	n-exp.	gewicht (kg)	inhoud (l)	el. weerst. (Watt)	STANDAARDKLEUR prijs RAL 9016 (€)	ANDERE KLEUREN prijs kleur (€)
REF. NR. P1/130 : 260																
260	050	**007**	XX	YY	00	-	500	70	312	156	1,36	4,33	0,88	-	**434**	**499**
260	060	**007**	XX	YY	00	-	600	70	374	187	1,36	5,19	1,05	-	**460**	**529**
260	070	**007**	XX	YY	00	-	700	70	437	218	1,36	6,06	1,23	-	**484**	**557**
260	080	**007**	XX	YY	00	-	800	70	499	249	1,36	6,92	1,40	-	**507**	**583**
260	090	**007**	XX	YY	00	-	900	70	562	281	1,36	7,79	1,58	-	**529**	**608**
260	100	**007**	XX	YY	00	-	1000	70	624	312	1,36	8,65	1,75	-	**559**	**643**
260	110	**007**	XX	YY	00	-	1100	70	686	342	1,36	9,52	1,93	-	**578**	**665**
260	120	**007**	XX	YY	00	-	1200	70	749	374	1,36	10,38	2,10	-	**604**	**695**
260	140	**007**	XX	YY	00	-	1400	70	874	436	1,36	12,11	2,45	-	**651**	**749**
260	160	**007**	XX	YY	00	-	1600	70	998	498	1,36	13,84	2,80	-	**697**	**802**
260	180	**007**	XX	YY	00	-	1800	70	1123	561	1,36	15,57	3,15	-	**750**	**863**
260	200	**007**	XX	YY	00	-	2000	70	1248	623	1,36	17,30	3,50	-	**795**	**914**
260	220	**007**	XX	YY	00	-	2200	70	1373	685	1,36	19,03	3,85	-	**843**	**969**
260	240	**007**	XX	YY	00	-	2400	70	1498	748	1,36	20,76	4,20	-	**892**	**1026**
260	260	**007**	XX	YY	00	-	2600	70	1622	810	1,36	22,49	4,55	-	**936**	**1076**
260	280	**007**	XX	YY	00	-	2800	70	1747	872	1,36	24,22	4,90	-	**986**	**1134**
260	300	**007**	XX	YY	00	-	3000	70	1872	935	1,36	25,95	5,25	-	**1037**	**1193**
260	330	**007**	XX	YY	00	-	3300	70	2059	1028	1,36	28,55	5,78	-	**1104**	**1270**
260	360	**007**	XX	YY	00	-	3600	70	2246	1121	1,36	31,14	6,30	-	**1178**	**1355**
260	390	**007**	XX	YY	00	-	3900	70	2434	1215	1,36	33,74	6,83	-	**1252**	**1440**

Conform EN442-1: 2014: radiatoren en convectoren

Voor meer details over onze artikel-data, zie artikel-database: https://www.2ba.nl
Voor de warmteafgiftes van andere regimes, kijkt u op p. 370 (correctiefactoren)
NEDERLAND. Prijzen in euro (excl. BTW)

PRIMULA P1 (P1/180)

HOE P1/180 BESTELLEN
Leveringstermijn 15 - 30 werkdagen
(zonder transportduur)

264	050	**007**	XX	YY	00

- ref. nr. (3 cijfers)
- breedte (3 cijfers)
- hoogte (3 cijfers)
- aansluiting (2 tekens) p. 319
- kleur (2 cijfers) p. 12
- uitvoering (2 tekens)
  00 = standaard
  H0 = hogere werkdruk (10 bar)

MUURBEVESTIGING / TELESCOPISCHE VOETEN / KOLOMVOETEN
Zie p. 317 voor extra toebehoren.

P1

PRIJSGROEP: VPG3 - PLINTRADIATOREN

BESTELCODE MAATWERK P1						TECHNISCHE GEGEVENS buizen	breedte (L mm)	hoogte (H mm)	75/65/20 (Watt) (Φ50K)	55/45/20 (Watt) (Φ30K)	n-exp.	gewicht (kg)	inhoud (l)	el. weerst. (Watt)	STANDAARDKLEUR prijs RAL 9016 (€)	ANDERE KLEUREN prijs kleur (€)
REF. NR. P1/180 : 264																
264	050	**007**	XX	YY	00	-	500	70	422	212	1,35	5,70	1,05	-	**578**	**665**
264	060	**007**	XX	YY	00	-	600	70	506	254	1,35	6,84	1,26	-	**612**	**704**
264	070	**007**	XX	YY	00	-	700	70	590	296	1,35	7,98	1,47	-	**652**	**750**
264	080	**007**	XX	YY	00	-	800	70	674	338	1,35	9,12	1,68	-	**690**	**794**
264	090	**007**	XX	YY	00	-	900	70	759	381	1,35	10,26	1,89	-	**726**	**835**
264	100	**007**	XX	YY	00	-	1000	70	843	423	1,35	11,40	2,10	-	**763**	**877**
264	110	**007**	XX	YY	00	-	1100	70	927	465	1,35	12,54	2,31	-	**804**	**925**
264	120	**007**	XX	YY	00	-	1200	70	1012	508	1,35	13,68	2,52	-	**841**	**967**
264	140	**007**	XX	YY	00	-	1400	70	1180	592	1,35	15,96	2,94	-	**915**	**1052**
264	160	**007**	XX	YY	00	-	1600	70	1349	677	1,35	18,24	3,36	-	**990**	**1139**
264	180	**007**	XX	YY	00	-	1800	70	1517	761	1,35	20,52	3,78	-	**1065**	**1225**
264	200	**007**	XX	YY	00	-	2000	70	1686	846	1,35	22,80	4,20	-	**1139**	**1310**
264	220	**007**	XX	YY	00	-	2200	70	1855	931	1,35	25,08	4,62	-	**1211**	**1393**
264	240	**007**	XX	YY	00	-	2400	70	2023	1015	1,35	27,36	5,04	-	**1290**	**1484**
264	260	**007**	XX	YY	00	-	2600	70	2192	1100	1,35	29,64	5,46	-	**1365**	**1570**
264	280	**007**	XX	YY	00	-	2800	70	2360	1184	1,35	31,92	5,88	-	**1437**	**1653**
264	300	**007**	XX	YY	00	-	3000	70	2529	1269	1,35	34,20	6,30	-	**1511**	**1738**
264	330	**007**	XX	YY	00	-	3300	70	2782	1396	1,35	37,62	6,93	-	**1625**	**1869**
264	360	**007**	XX	YY	00	-	3600	70	3035	1523	1,35	41,04	7,56	-	**1738**	**1999**
264	390	**007**	XX	YY	00	-	3900	70	3288	1650	1,35	44,46	8,19	-	**1850**	**2128**

Conform EN442-1: 2014: radiatoren en convectoren

Voor meer details over onze artikel-data, zie artikel-database: https://www.2ba.nl
Voor de warmteafgiftes van andere regimes, kijkt u op p. 370 (correctiefactoren)
NEDERLAND. Prijzen in euro (excl. BTW)

PRIMULA P1 (P1/230)

P1

HOE P1/230 BESTELLEN
Leveringstermijn 15 - 30 werkdagen
(zonder transportduur)

268	050	**007**	XX	YY	00

- ref. nr. (3 cijfers)
- breedte (3 cijfers)
- hoogte (3 cijfers)
- aansluiting (2 tekens) p. 319
- kleur (2 cijfers) p. 12
- uitvoering (2 tekens)
  00 = standaard
  H0 = hogere werkdruk (10 bar)

MUURBEVESTIGING / TELESCOPISCHE VOETEN / KOLOMVOETEN
Zie p. 317 voor extra toebehoren.

PRIJSGROEP: VPG3 - PLINTRADIATOREN

BESTELCODE MAATWERK P1						TECHNISCHE GEGEVENS buizen	breedte (L mm)	hoogte (H mm)	75/65/20 (Watt) (Φ50K)	55/45/20 (Watt) (Φ30K)	n-exp.	gewicht (kg)	inhoud (l)	el. weerst. (Watt)	STANDAARDKLEUR prijs RAL 9016 (€)	ANDERE KLEUREN prijs kleur (€)
REF. NR. P1/230 : 268																
268	050	**007**	XX	YY	00	-	500	70	523	258	1,38	6,90	1,20	-	**737**	**848**
268	060	**007**	XX	YY	00	-	600	70	627	310	1,38	8,28	1,44	-	**786**	**904**
268	070	**007**	XX	YY	00	-	700	70	732	362	1,38	9,66	1,68	-	**834**	**959**
268	080	**007**	XX	YY	00	-	800	70	836	413	1,38	11,04	1,92	-	**886**	**1019**
268	090	**007**	XX	YY	00	-	900	70	941	465	1,38	12,42	2,16	-	**933**	**1073**
268	100	**007**	XX	YY	00	-	1000	70	1045	516	1,38	13,80	2,40	-	**985**	**1133**
268	110	**007**	XX	YY	00	-	1100	70	1150	568	1,38	15,18	2,64	-	**1037**	**1193**
268	120	**007**	XX	YY	00	-	1200	70	1254	620	1,38	16,56	2,88	-	**1083**	**1245**
268	140	**007**	XX	YY	00	-	1400	70	1463	723	1,38	19,32	3,36	-	**1183**	**1360**
268	160	**007**	XX	YY	00	-	1600	70	1672	826	1,38	22,08	3,84	-	**1282**	**1474**
268	180	**007**	XX	YY	00	-	1800	70	1881	929	1,38	24,84	4,32	-	**1380**	**1587**
268	200	**007**	XX	YY	00	-	2000	70	2090	1033	1,38	27,60	4,80	-	**1481**	**1703**
268	220	**007**	XX	YY	00	-	2200	70	2299	1136	1,38	30,36	5,28	-	**1581**	**1818**
268	240	**007**	XX	YY	00	-	2400	70	2508	1239	1,38	33,12	5,76	-	**1677**	**1929**
268	260	**007**	XX	YY	00	-	2600	70	2717	1343	1,38	35,88	6,24	-	**1777**	**2044**
268	280	**007**	XX	YY	00	-	2800	70	2926	1446	1,38	38,64	6,72	-	**1877**	**2159**
268	300	**007**	XX	YY	00	-	3000	70	3135	1549	1,38	41,40	7,20	-	**1977**	**2274**
268	330	**007**	XX	YY	00	-	3300	70	3449	1704	1,38	45,54	7,92	-	**2126**	**2445**
268	360	**007**	XX	YY	00	-	3600	70	3762	1859	1,38	49,68	8,64	-	**2273**	**2614**
268	390	**007**	XX	YY	00	-	3900	70	4076	2014	1,38	53,82	9,36	-	**2423**	**2786**

Conform EN442-1: 2014: radiatoren en convectoren

Voor meer details over onze artikel-data, zie artikel-database: https://www.2ba.nl
Voor de warmteafgiftes van andere regimes, kijkt u op p. 370 (correctiefactoren)
NEDERLAND. Prijzen in euro (excl. BTW)

PRIMULA P1 (P1/280)

HOE P1/280 BESTELLEN
Leveringstermijn 15 - 30 werkdagen
(zonder transportduur)

272	050	**007**	XX	YY	00

- ref. nr. (3 cijfers)
- breedte (3 cijfers)
- hoogte (3 cijfers)
- aansluiting (2 tekens) p. 319
- kleur (2 cijfers) p. 12
- uitvoering (2 tekens)
  00 = standaard
  H0 = hogere werkdruk (10 bar)

MUURBEVESTIGING / TELESCOPISCHE VOETEN / KOLOMVOETEN
Zie p. 317 voor extra toebehoren.

P1

PRIJSGROEP: VPG3 - PLINTRADIATOREN

BESTELCODE MAATWERK P1						TECHNISCHE GEGEVENS buizen	breedte (L mm)	hoogte (H mm)	75/65/20 (Watt) (Φ50K)	55/45/20 (Watt) (Φ30K)	n-exp.	gewicht (kg)	inhoud (l)	el. weerst. (Watt)	STANDAARDKLEUR prijs RAL 9016 (€)	ANDERE KLEUREN prijs kleur (€)
REF. NR. P1/280 : 272																
272	050	**007**	XX	YY	00	-	500	70	630	315	1,36	8,00	1,40	-	**902**	**1037**
272	060	**007**	XX	YY	00	-	600	70	756	377	1,36	9,60	1,68	-	**965**	**1110**
272	070	**007**	XX	YY	00	-	700	70	882	440	1,36	11,20	1,96	-	**1023**	**1176**
272	080	**007**	XX	YY	00	-	800	70	1008	503	1,36	12,80	2,24	-	**1084**	**1247**
272	090	**007**	XX	YY	00	-	900	70	1134	566	1,36	14,40	2,52	-	**1147**	**1319**
272	100	**007**	XX	YY	00	-	1000	70	1260	629	1,36	16,00	2,80	-	**1207**	**1388**
272	110	**007**	XX	YY	00	-	1100	70	1386	692	1,36	17,60	3,08	-	**1271**	**1462**
272	120	**007**	XX	YY	00	-	1200	70	1512	755	1,36	19,20	3,36	-	**1330**	**1530**
272	140	**007**	XX	YY	00	-	1400	70	1764	881	1,36	22,40	3,92	-	**1450**	**1668**
272	160	**007**	XX	YY	00	-	1600	70	2016	1006	1,36	25,60	4,48	-	**1571**	**1807**
272	180	**007**	XX	YY	00	-	1800	70	2268	1132	1,36	28,80	5,04	-	**1693**	**1947**
272	200	**007**	XX	YY	00	-	2000	70	2520	1258	1,36	32,00	5,60	-	**1815**	**2087**
272	220	**007**	XX	YY	00	-	2200	70	2772	1384	1,36	35,20	6,16	-	**1941**	**2232**
272	240	**007**	XX	YY	00	-	2400	70	3024	1510	1,36	38,40	6,72	-	**2061**	**2370**
272	260	**007**	XX	YY	00	-	2600	70	3276	1635	1,36	41,60	7,28	-	**2179**	**2506**
272	280	**007**	XX	YY	00	-	2800	70	3528	1761	1,36	44,80	7,84	-	**2300**	**2645**
272	300	**007**	XX	YY	00	-	3000	70	3780	1887	1,36	48,00	8,40	-	**2424**	**2788**
272	330	**007**	XX	YY	00	-	3300	70	4158	2076	1,36	52,80	9,24	-	**2605**	**2996**
272	360	**007**	XX	YY	00	-	3600	70	4536	2264	1,36	57,60	10,08	-	**2788**	**3206**
272	390	**007**	XX	YY	00	-	3900	70	4914	2453	1,36	62,40	10,92	-	**2971**	**3417**

Conform EN442-1: 2014: radiatoren en convectoren

Voor meer details over onze artikel-data, zie artikel-database: https://www.2ba.nl
Voor de warmteafgiftes van andere regimes, kijkt u op p. 370 (correctiefactoren)
NEDERLAND. Prijzen in euro (excl. BTW)

PRIMULA P2 (P2/80)

P2

HOE P2/80 BESTELLEN

Leveringstermijn 15 - 30 werkdagen
(zonder transportduur)

202	050	**014**	XX	YY	00

- ref. nr. (3 cijfers)
- breedte (3 cijfers)
- hoogte (3 cijfers)
- aansluiting (2 tekens) p. 319
- kleur (2 cijfers) p. 12
- uitvoering (2 tekens)
  00 = standaard
  H0 = hogere werkdruk (10 bar)

MUURBEVESTIGING / TELESCOPISCHE VOETEN / KOLOMVOETEN

Zie p. 317 voor extra toebehoren.

PRIJSGROEP: VPG3 - PLINTRADIATOREN

BESTELCODE MAATWERK P2						TECHNISCHE GEGEVENS									STANDAARDKLEUR	ANDERE KLEUREN
						buizen	breedte (L mm)	hoogte (H mm)	75/65/20 (Watt) (Φ50K)	55/45/20 (Watt) (Φ30K)	n-exp.	gewicht (kg)	inhoud (l)	el. weerst. (Watt)	prijs RAL 9016 (€)	prijs kleur (€)
REF. NR. P2/80 : 202																
202	050	**014**	XX	YY	00	-	500	140	304	153	1,35	5,73	1,46	-	**384**	**442**
202	060	**014**	XX	YY	00	-	600	140	365	183	1,35	6,88	1,75	-	**404**	**465**
202	070	**014**	XX	YY	00	-	700	140	426	214	1,35	8,02	2,04	-	**427**	**491**
202	080	**014**	XX	YY	00	-	800	140	486	244	1,35	9,17	2,33	-	**447**	**514**
202	090	**014**	XX	YY	00	-	900	140	547	274	1,35	10,31	2,62	-	**474**	**545**
202	100	**014**	XX	YY	00	-	1000	140	608	305	1,35	11,46	2,91	-	**497**	**572**
202	110	**014**	XX	YY	00	-	1100	140	669	336	1,35	12,61	3,20	-	**519**	**597**
202	120	**014**	XX	YY	00	-	1200	140	730	366	1,35	13,75	3,49	-	**539**	**620**
202	140	**014**	XX	YY	00	-	1400	140	851	427	1,35	16,04	4,07	-	**586**	**674**
202	160	**014**	XX	YY	00	-	1600	140	973	488	1,35	18,34	4,66	-	**633**	**728**
202	180	**014**	XX	YY	00	-	1800	140	1094	549	1,35	20,63	5,24	-	**677**	**779**
202	200	**014**	XX	YY	00	-	2000	140	1216	610	1,35	22,92	5,82	-	**724**	**833**
202	220	**014**	XX	YY	00	-	2200	140	1338	671	1,35	25,21	6,40	-	**768**	**883**
202	240	**014**	XX	YY	00	-	2400	140	1459	732	1,35	27,50	6,98	-	**814**	**936**
202	260	**014**	XX	YY	00	-	2600	140	1581	793	1,35	29,80	7,57	-	**860**	**989**
202	280	**014**	XX	YY	00	-	2800	140	1702	854	1,35	32,09	8,15	-	**905**	**1041**
202	300	**014**	XX	YY	00	-	3000	140	1824	915	1,35	34,38	8,73	-	**953**	**1096**
202	330	**014**	XX	YY	00	-	3300	140	2006	1007	1,35	37,82	9,60	-	**1021**	**1174**
202	360	**014**	XX	YY	00	-	3600	140	2189	1098	1,35	41,26	10,48	-	**1090**	**1254**
202	390	**014**	XX	YY	00	-	3900	140	2371	1190	1,35	44,69	11,35	-	**1157**	**1331**

Conform EN442-1: 2014: radiatoren en convectoren

Voor meer details over onze artikel-data, zie artikel-database: https://www.2ba.nl

Voor de warmteafgiftes van andere regimes, kijkt u op p. 370 (correctiefactoren)

NEDERLAND. Prijzen in euro (excl. BTW)

PRIMULA P2 (P2/130)

HOE P2/130 BESTELLEN
Leveringstermijn 15 - 30 werkdagen
(zonder transportduur)

261	050	**014**	XX	YY	00

- ref. nr. (3 cijfers)
- breedte (3 cijfers)
- hoogte (3 cijfers)
- aansluiting (2 tekens) p. 319
- kleur (2 cijfers) p. 12
- uitvoering (2 tekens)
  00 = standaard
  H0 = hogere werkdruk (10 bar)

MUURBEVESTIGING / TELESCOPISCHE VOETEN / KOLOMVOETEN
Zie p. 317 voor extra toebehoren.

P2

PRIJSGROEP: VPG3 - PLINTRADIATOREN

BESTELCODE MAATWERK P2						TECHNISCHE GEGEVENS buizen	breedte (L mm)	hoogte (H mm)	75/65/20 (Watt) (Φ50K)	55/45/20 (Watt) (Φ30K)	n-exp.	gewicht (kg)	inhoud (l)	el. weerst. (Watt)	STANDAARDKLEUR prijs RAL 9016 (€)	ANDERE KLEUREN prijs kleur (€)
REF. NR. P2/130 : 261																
261	050	**014**	XX	YY	00	-	500	140	442	221	1,36	7,77	1,87	-	**496**	**570**
261	060	**014**	XX	YY	00	-	600	140	530	265	1,36	9,32	2,24	-	**535**	**615**
261	070	**014**	XX	YY	00	-	700	140	619	309	1,36	10,87	2,61	-	**578**	**665**
261	080	**014**	XX	YY	00	-	800	140	707	353	1,36	12,42	2,98	-	**620**	**713**
261	090	**014**	XX	YY	00	-	900	140	796	397	1,36	13,98	3,36	-	**663**	**762**
261	100	**014**	XX	YY	00	-	1000	140	884	441	1,36	15,53	3,73	-	**703**	**808**
261	110	**014**	XX	YY	00	-	1100	140	972	485	1,36	17,08	4,10	-	**744**	**856**
261	120	**014**	XX	YY	00	-	1200	140	1061	530	1,36	18,64	4,48	-	**786**	**904**
261	140	**014**	XX	YY	00	-	1400	140	1238	618	1,36	21,74	5,22	-	**867**	**997**
261	160	**014**	XX	YY	00	-	1600	140	1414	706	1,36	24,85	5,97	-	**949**	**1091**
261	180	**014**	XX	YY	00	-	1800	140	1591	794	1,36	27,95	6,71	-	**1032**	**1187**
261	200	**014**	XX	YY	00	-	2000	140	1768	883	1,36	31,06	7,46	-	**1115**	**1282**
261	220	**014**	XX	YY	00	-	2200	140	1945	971	1,36	34,17	8,21	-	**1200**	**1380**
261	240	**014**	XX	YY	00	-	2400	140	2122	1059	1,36	37,27	8,95	-	**1282**	**1474**
261	260	**014**	XX	YY	00	-	2600	140	2298	1147	1,36	40,38	9,70	-	**1365**	**1570**
261	280	**014**	XX	YY	00	-	2800	140	2475	1236	1,36	43,48	10,44	-	**1447**	**1664**
261	300	**014**	XX	YY	00	-	3000	140	2652	1324	1,36	46,59	11,19	-	**1533**	**1763**
261	330	**014**	XX	YY	00	-	3300	140	2917	1456	1,36	51,25	12,31	-	**1655**	**1903**
261	360	**014**	XX	YY	00	-	3600	140	3182	1588	1,36	55,91	13,43	-	**1778**	**2045**
261	390	**014**	XX	YY	00	-	3900	140	3448	1721	1,36	60,57	14,55	-	**1903**	**2188**

Conform EN442-1: 2014: radiatoren en convectoren

Voor meer details over onze artikel-data, zie artikel-database: https://www.2ba.nl
Voor de warmteafgiftes van andere regimes, kijkt u op p. 370 (correctiefactoren)
NEDERLAND. Prijzen in euro (excl. BTW)

PRIMULA P2 (P2/180)

P2

HOE P2/180 BESTELLEN
Leveringstermijn 15 - 30 werkdagen
(zonder transportduur)

265	050	**014**	XX	YY	00

- ref. nr. (3 cijfers)
- breedte (3 cijfers)
- hoogte (3 cijfers)
- aansluiting (2 tekens) p. 319
- kleur (2 cijfers) p. 12
- uitvoering (2 tekens)
  00 = standaard
  H0 = hogere werkdruk (10 bar)

MUURBEVESTIGING / TELESCOPISCHE VOETEN / KOLOMVOETEN
Zie p. 317 voor extra toebehoren.

PRIJSGROEP: VPG3 - PLINTRADIATOREN

BESTELCODE MAATWERK P2						TECHNISCHE GEGEVENS buizen	breedte (L mm)	hoogte (H mm)	75/65/20 (Watt) (Φ50K)	55/45/20 (Watt) (Φ30K)	n-exp.	gewicht (kg)	inhoud (l)	el. weerst. (Watt)	STANDAARDKLEUR prijs RAL 9016 (€)	ANDERE KLEUREN prijs kleur (€)
REF. NR. P2/180 : 265																
265	050	**014**	XX	YY	00	-	500	140	611	305	1,36	9,90	2,23	-	**652**	**750**
265	060	**014**	XX	YY	00	-	600	140	733	366	1,36	11,88	2,67	-	**713**	**820**
265	070	**014**	XX	YY	00	-	700	140	855	427	1,36	13,86	3,12	-	**769**	**884**
265	080	**014**	XX	YY	00	-	800	140	977	488	1,36	15,84	3,56	-	**831**	**956**
265	090	**014**	XX	YY	00	-	900	140	1099	549	1,36	17,82	4,01	-	**891**	**1025**
265	100	**014**	XX	YY	00	-	1000	140	1221	610	1,36	19,80	4,45	-	**946**	**1088**
265	110	**014**	XX	YY	00	-	1100	140	1343	670	1,36	21,78	4,90	-	**1006**	**1157**
265	120	**014**	XX	YY	00	-	1200	140	1465	731	1,36	23,76	5,34	-	**1068**	**1228**
265	140	**014**	XX	YY	00	-	1400	140	1709	853	1,36	27,72	6,23	-	**1186**	**1364**
265	160	**014**	XX	YY	00	-	1600	140	1954	975	1,36	31,68	7,12	-	**1302**	**1497**
265	180	**014**	XX	YY	00	-	1800	140	2198	1097	1,36	35,64	8,01	-	**1422**	**1635**
265	200	**014**	XX	YY	00	-	2000	140	2442	1219	1,36	39,60	8,90	-	**1541**	**1772**
265	220	**014**	XX	YY	00	-	2200	140	2686	1341	1,36	43,56	9,79	-	**1658**	**1907**
265	240	**014**	XX	YY	00	-	2400	140	2930	1463	1,36	47,52	10,68	-	**1777**	**2044**
265	260	**014**	XX	YY	00	-	2600	140	3175	1585	1,36	51,48	11,57	-	**1897**	**2182**
265	280	**014**	XX	YY	00	-	2800	140	3419	1707	1,36	55,44	12,46	-	**2013**	**2315**
265	300	**014**	XX	YY	00	-	3000	140	3663	1829	1,36	59,40	13,35	-	**2132**	**2452**
265	330	**014**	XX	YY	00	-	3300	140	4029	2011	1,36	65,34	14,69	-	**2308**	**2654**
265	360	**014**	XX	YY	00	-	3600	140	4396	2195	1,36	71,28	16,02	-	**2486**	**2859**
265	390	**014**	XX	YY	00	-	3900	140	4762	2377	1,36	77,22	17,36	-	**2664**	**3064**

Conform EN442-1: 2014: radiatoren en convectoren

Voor meer details over onze artikel-data, zie artikel-database: https://www.2ba.nl
Voor de warmteafgiftes van andere regimes, kijkt u op p. 370 (correctiefactoren)
NEDERLAND. Prijzen in euro (excl. BTW)

PRIMULA P2 (P2/230)

HOE P2/230 BESTELLEN
Leveringstermijn 15 - 30 werkdagen
(zonder transportduur)

269	050	**014**	XX	YY	00

- ref. nr. (3 cijfers)
- breedte (3 cijfers)
- hoogte (3 cijfers)
- aansluiting (2 tekens) p. 319
- kleur (2 cijfers) p. 12
- uitvoering (2 tekens)
  00 = standaard
  H0 = hogere werkdruk (10 bar)

MUURBEVESTIGING / TELESCOPISCHE VOETEN / KOLOMVOETEN
Zie p. 317 voor extra toebehoren.

P2

PRIJSGROEP: VPG3 - PLINTRADIATOREN

BESTELCODE MAATWERK P2						TECHNISCHE GEGEVENS buizen	breedte (L mm)	hoogte (H mm)	75/65/20 (Watt) (Φ50K)	55/45/20 (Watt) (Φ30K)	n-exp.	gewicht (kg)	inhoud (l)	el. weerst. (Watt)	STANDAARDKLEUR prijs RAL 9016 (€)	ANDERE KLEUREN prijs kleur (€)
REF. NR. P2/230 : 269																
269	050	**014**	XX	YY	00	-	500	140	756	375	1,37	11,88	2,73	-	**841**	**967**
269	060	**014**	XX	YY	00	-	600	140	907	450	1,37	14,25	3,27	-	**922**	**1060**
269	070	**014**	XX	YY	00	-	700	140	1058	525	1,37	16,63	3,82	-	**1003**	**1153**
269	080	**014**	XX	YY	00	-	800	140	1209	600	1,37	19,00	4,36	-	**1084**	**1247**
269	090	**014**	XX	YY	00	-	900	140	1360	675	1,37	21,38	4,91	-	**1167**	**1342**
269	100	**014**	XX	YY	00	-	1000	140	1511	750	1,37	23,75	5,45	-	**1249**	**1436**
269	110	**014**	XX	YY	00	-	1100	140	1662	825	1,37	26,13	6,00	-	**1332**	**1532**
269	120	**014**	XX	YY	00	-	1200	140	1813	900	1,37	28,50	6,54	-	**1409**	**1620**
269	140	**014**	XX	YY	00	-	1400	140	2115	1050	1,37	33,25	7,63	-	**1575**	**1811**
269	160	**014**	XX	YY	00	-	1600	140	2418	1201	1,37	38,00	8,72	-	**1741**	**2002**
269	180	**014**	XX	YY	00	-	1800	140	2720	1351	1,37	42,75	9,81	-	**1904**	**2190**
269	200	**014**	XX	YY	00	-	2000	140	3022	1501	1,37	47,50	10,90	-	**2068**	**2378**
269	220	**014**	XX	YY	00	-	2200	140	3324	1651	1,37	52,25	11,99	-	**2232**	**2567**
269	240	**014**	XX	YY	00	-	2400	140	3626	1801	1,37	57,00	13,08	-	**2394**	**2753**
269	260	**014**	XX	YY	00	-	2600	140	3929	1951	1,37	61,75	14,17	-	**2556**	**2939**
269	280	**014**	XX	YY	00	-	2800	140	4231	2101	1,37	66,50	15,26	-	**2720**	**3128**
269	300	**014**	XX	YY	00	-	3000	140	4533	2251	1,37	71,25	16,35	-	**2884**	**3317**
269	330	**014**	XX	YY	00	-	3300	140	4986	2476	1,37	78,38	17,99	-	**3132**	**3602**
269	360	**014**	XX	YY	00	-	3600	140	5440	2702	1,37	85,50	19,62	-	**3376**	**3882**
269	390	**014**	XX	YY	00	-	3900	140	5893	2927	1,37	92,63	21,26	-	**3622**	**4165**

Conform EN442-1: 2014: radiatoren en convectoren

Voor meer details over onze artikel-data, zie artikel-database: https://www.2ba.nl
Voor de warmteafgiftes van andere regimes, kijkt u op p. 370 (correctiefactoren)
NEDERLAND. Prijzen in euro (excl. BTW)

PRIMULA P2 (P2/280)

P2

HOE P2/280 BESTELLEN

Leveringstermijn 15 - 30 werkdagen
(zonder transportduur)

273	050	**014**	XX	YY	00

- ref. nr. (3 cijfers)
- breedte (3 cijfers)
- hoogte (3 cijfers)
- aansluiting (2 tekens) p. 319
- kleur (2 cijfers) p. 12
- uitvoering (2 tekens)
  00 = standaard
  H0 = hogere werkdruk (10 bar)

MUURBEVESTIGING / TELESCOPISCHE VOETEN / KOLOMVOETEN

Zie p. 317 voor extra toebehoren.

PRIJSGROEP: VPG3 - PLINTRADIATOREN

BESTELCODE MAATWERK P2						TECHNISCHE GEGEVENS									STANDAARDKLEUR	ANDERE KLEUREN
						buizen	breedte (L mm)	hoogte (H mm)	75/65/20 (Watt) (Φ50K)	55/45/20 (Watt) (Φ30K)	n-exp.	gewicht (kg)	inhoud (l)	el. weerst. (Watt)	prijs RAL 9016 (€)	prijs kleur (€)
REF. NR. P2/280 : 273																
273	050	**014**	XX	YY	00	-	500	140	953	473	1,37	13,85	2,98	-	**1031**	**1186**
273	060	**014**	XX	YY	00	-	600	140	1143	568	1,37	16,62	3,57	-	**1134**	**1304**
273	070	**014**	XX	YY	00	-	700	140	1334	663	1,37	19,39	4,17	-	**1233**	**1418**
273	080	**014**	XX	YY	00	-	800	140	1524	757	1,37	22,16	4,76	-	**1333**	**1533**
273	090	**014**	XX	YY	00	-	900	140	1715	852	1,37	24,93	5,36	-	**1432**	**1647**
273	100	**014**	XX	YY	00	-	1000	140	1905	946	1,37	27,70	5,95	-	**1535**	**1765**
273	110	**014**	XX	YY	00	-	1100	140	2096	1041	1,37	30,47	6,55	-	**1632**	**1877**
273	120	**014**	XX	YY	00	-	1200	140	2286	1135	1,37	33,24	7,14	-	**1735**	**1995**
273	140	**014**	XX	YY	00	-	1400	140	2667	1325	1,37	38,78	8,33	-	**1936**	**2226**
273	160	**014**	XX	YY	00	-	1600	140	3048	1514	1,37	44,32	9,52	-	**2134**	**2454**
273	180	**014**	XX	YY	00	-	1800	140	3429	1703	1,37	49,86	10,71	-	**2337**	**2688**
273	200	**014**	XX	YY	00	-	2000	140	3810	1892	1,37	55,40	11,90	-	**2535**	**2915**
273	220	**014**	XX	YY	00	-	2200	140	4191	2082	1,37	60,94	13,09	-	**2737**	**3148**
273	240	**014**	XX	YY	00	-	2400	140	4572	2271	1,37	66,48	14,28	-	**2936**	**3376**
273	260	**014**	XX	YY	00	-	2600	140	4953	2460	1,37	72,02	15,47	-	**3139**	**3610**
273	280	**014**	XX	YY	00	-	2800	140	5334	2649	1,37	77,56	16,66	-	**3342**	**3843**
273	300	**014**	XX	YY	00	-	3000	140	5715	2838	1,37	83,10	17,85	-	**3538**	**4069**
273	330	**014**	XX	YY	00	-	3300	140	6287	3123	1,37	91,41	19,64	-	**3844**	**4421**
273	360	**014**	XX	YY	00	-	3600	140	6858	3406	1,37	99,72	21,42	-	**4141**	**4762**
273	390	**014**	XX	YY	00	-	3900	140	7430	3690	1,37	108,03	23,21	-	**4442**	**5108**

Conform EN442-1: 2014: radiatoren en convectoren

Voor meer details over onze artikel-data, zie artikel-database: https://www.2ba.nl

Voor de warmteafgiftes van andere regimes, kijkt u op p. 370 (correctiefactoren)

NEDERLAND. Prijzen in euro (excl. BTW)

PRIMULA P3 (P3/80)

HOE P3/80 BESTELLEN
Leveringstermijn 15 - 30 werkdagen
(zonder transportduur)

203	050	**021**	XX	YY	00

- ref. nr. (3 cijfers)
- breedte (3 cijfers)
- hoogte (3 cijfers)
- aansluiting (2 tekens) p. 319
- kleur (2 cijfers) p. 12
- uitvoering (2 tekens)
  00 = standaard
  H0 = hogere werkdruk (10 bar)

MUURBEVESTIGING / TELESCOPISCHE VOETEN / KOLOMVOETEN
Zie p. 317 voor extra toebehoren.

P3

PRIJSGROEP: VPG3 - PLINTRADIATOREN

BESTELCODE MAATWERK P3						TECHNISCHE GEGEVENS buizen	breedte (L mm)	hoogte (H mm)	75/65/20 (Watt) (Φ50K)	55/45/20 (Watt) (Φ30K)	n-exp.	gewicht (kg)	inhoud (l)	el. weerst. (Watt)	STANDAARDKLEUR prijs RAL 9016 (€)	ANDERE KLEUREN prijs kleur (€)
REF. NR. P3/80 : 203																
203	050	**021**	XX	YY	00	-	500	210	378	190	1,35	8,40	2,25	-	**542**	**623**
203	060	**021**	XX	YY	00	-	600	210	454	228	1,35	10,08	2,70	-	**575**	**661**
203	070	**021**	XX	YY	00	-	700	210	529	265	1,35	11,76	3,15	-	**604**	**695**
203	080	**021**	XX	YY	00	-	800	210	605	304	1,35	13,44	3,60	-	**632**	**727**
203	090	**021**	XX	YY	00	-	900	210	680	341	1,35	15,12	4,05	-	**661**	**760**
203	100	**021**	XX	YY	00	-	1000	210	756	379	1,35	16,80	4,50	-	**688**	**791**
203	110	**021**	XX	YY	00	-	1100	210	832	417	1,35	18,48	4,95	-	**717**	**825**
203	120	**021**	XX	YY	00	-	1200	210	907	455	1,35	20,16	5,40	-	**745**	**857**
203	140	**021**	XX	YY	00	-	1400	210	1058	531	1,35	23,52	6,30	-	**806**	**927**
203	160	**021**	XX	YY	00	-	1600	210	1210	607	1,35	26,88	7,20	-	**858**	**987**
203	180	**021**	XX	YY	00	-	1800	210	1361	683	1,35	30,24	8,10	-	**919**	**1057**
203	200	**021**	XX	YY	00	-	2000	210	1512	759	1,35	33,60	9,00	-	**975**	**1121**
203	220	**021**	XX	YY	00	-	2200	210	1663	834	1,35	36,96	9,90	-	**1031**	**1186**
203	240	**021**	XX	YY	00	-	2400	210	1814	910	1,35	40,32	10,80	-	**1090**	**1254**
203	260	**021**	XX	YY	00	-	2600	210	1966	986	1,35	43,68	11,70	-	**1145**	**1317**
203	280	**021**	XX	YY	00	-	2800	210	2117	1062	1,35	47,04	12,60	-	**1202**	**1382**
203	300	**021**	XX	YY	00	-	3000	210	2268	1138	1,35	50,40	13,50	-	**1256**	**1444**
203	330	**021**	XX	YY	00	-	3300	210	2495	1252	1,35	55,44	14,85	-	**1343**	**1544**
203	360	**021**	XX	YY	00	-	3600	210	2722	1366	1,35	60,48	16,20	-	**1427**	**1641**
203	390	**021**	XX	YY	00	-	3900	210	2948	1479	1,35	65,52	17,55	-	**1514**	**1741**

Conform EN442-1: 2014: radiatoren en convectoren

Voor meer details over onze artikel-data, zie artikel-database: https://www.2ba.nl
Voor de warmteafgiftes van andere regimes, kijkt u op p. 370 (correctiefactoren)
NEDERLAND. Prijzen in euro (excl. BTW)

PRIMULA P3 (P3/130)

P3

HOE P3/130 BESTELLEN
Leveringstermijn 15 - 30 werkdagen
(zonder transportduur)

262	050	**021**	XX	YY	00

- ref. nr. (3 cijfers)
- breedte (3 cijfers)
- hoogte (3 cijfers)
- aansluiting (2 tekens) p. 319
- kleur (2 cijfers) p. 12
- uitvoering (2 tekens)
  00 = standaard
  H0 = hogere werkdruk (10 bar)

MUURBEVESTIGING / TELESCOPISCHE VOETEN / KOLOMVOETEN
Zie p. 317 voor extra toebehoren.

PRIJSGROEP: VPG3 - PLINTRADIATOREN

BESTELCODE MAATWERK P3						TECHNISCHE GEGEVENS									STANDAARDKLEUR	ANDERE KLEUREN
						buizen	breedte (L mm)	hoogte (H mm)	75/65/20 (Watt) (Φ50K)	55/45/20 (Watt) (Φ30K)	n-exp.	gewicht (kg)	inhoud (l)	el. weerst. (Watt)	prijs RAL 9016 (€)	prijs kleur (€)
REF. NR. P3/130 : 262																
262	050	**021**	XX	YY	00	-	500	210	560	281	1,35	11,20	2,85	-	**656**	**754**
262	060	**021**	XX	YY	00	-	600	210	672	337	1,35	13,44	3,42	-	**701**	**806**
262	070	**021**	XX	YY	00	-	700	210	784	393	1,35	15,68	3,99	-	**750**	**863**
262	080	**021**	XX	YY	00	-	800	210	896	450	1,35	17,92	4,56	-	**795**	**914**
262	090	**021**	XX	YY	00	-	900	210	1008	506	1,35	20,16	5,13	-	**841**	**967**
262	100	**021**	XX	YY	00	-	1000	210	1120	562	1,35	22,40	5,70	-	**886**	**1019**
262	110	**021**	XX	YY	00	-	1100	210	1232	618	1,35	24,64	6,27	-	**932**	**1072**
262	120	**021**	XX	YY	00	-	1200	210	1344	674	1,35	26,88	6,84	-	**979**	**1126**
262	140	**021**	XX	YY	00	-	1400	210	1568	787	1,35	31,36	7,98	-	**1072**	**1233**
262	160	**021**	XX	YY	00	-	1600	210	1792	899	1,35	35,84	9,12	-	**1163**	**1337**
262	180	**021**	XX	YY	00	-	1800	210	2016	1012	1,35	40,32	10,26	-	**1255**	**1443**
262	200	**021**	XX	YY	00	-	2000	210	2240	1124	1,35	44,80	11,40	-	**1345**	**1547**
262	220	**021**	XX	YY	00	-	2200	210	2464	1236	1,35	49,28	12,54	-	**1444**	**1661**
262	240	**021**	XX	YY	00	-	2400	210	2688	1349	1,35	53,76	13,68	-	**1535**	**1765**
262	260	**021**	XX	YY	00	-	2600	210	2912	1461	1,35	58,24	14,82	-	**1625**	**1869**
262	280	**021**	XX	YY	00	-	2800	210	3136	1574	1,35	62,72	15,96	-	**1719**	**1977**
262	300	**021**	XX	YY	00	-	3000	210	3360	1686	1,35	67,20	17,10	-	**1811**	**2083**
262	330	**021**	XX	YY	00	-	3300	210	3696	1855	1,35	73,92	18,81	-	**1949**	**2241**
262	360	**021**	XX	YY	00	-	3600	210	4032	2023	1,35	80,64	20,52	-	**2087**	**2400**
262	390	**021**	XX	YY	00	-	3900	210	4368	2192	1,35	87,36	22,23	-	**2224**	**2558**

Conform EN442-1: 2014: radiatoren en convectoren

Voor meer details over onze artikel-data, zie artikel-database: https://www.2ba.nl
Voor de warmteafgiftes van andere regimes, kijkt u op p. 370 (correctiefactoren)
NEDERLAND. Prijzen in euro (excl. BTW)

PRIMULA P3 (P3/180)

HOE P3/180 BESTELLEN
Leveringstermijn 15 - 30 werkdagen
(zonder transportduur)

266	050	**021**	XX	YY	00

- ref. nr. (3 cijfers)
- breedte (3 cijfers)
- hoogte (3 cijfers)
- aansluiting (2 tekens) p. 319
- kleur (2 cijfers) p. 12
- uitvoering (2 tekens)
  00 = standaard
  H0 = hogere werkdruk (10 bar)

MUURBEVESTIGING / TELESCOPISCHE VOETEN / KOLOMVOETEN
Zie p. 317 voor extra toebehoren.

P3

PRIJSGROEP: VPG3 - PLINTRADIATOREN

BESTELCODE MAATWERK P3						TECHNISCHE GEGEVENS									STANDAARDKLEUR	ANDERE KLEUREN
						buizen	breedte (L mm)	hoogte (H mm)	75/65/20 (Watt) (Φ50K)	55/45/20 (Watt) (Φ30K)	n-exp.	gewicht (kg)	inhoud (l)	el. weerst. (Watt)	prijs RAL 9016 (€)	prijs kleur (€)
REF. NR. P3/180 : 266																
266	050	**021**	XX	YY	00	-	500	210	771	381	1,38	14,10	3,40	-	**843**	**969**
266	060	**021**	XX	YY	00	-	600	210	925	457	1,38	16,92	4,08	-	**912**	**1049**
266	070	**021**	XX	YY	00	-	700	210	1079	533	1,38	19,74	4,76	-	**974**	**1120**
266	080	**021**	XX	YY	00	-	800	210	1233	609	1,38	22,56	5,44	-	**1039**	**1195**
266	090	**021**	XX	YY	00	-	900	210	1387	685	1,38	25,38	6,12	-	**1101**	**1266**
266	100	**021**	XX	YY	00	-	1000	210	1541	761	1,38	28,20	6,80	-	**1168**	**1343**
266	110	**021**	XX	YY	00	-	1100	210	1695	838	1,38	31,02	7,48	-	**1236**	**1421**
266	120	**021**	XX	YY	00	-	1200	210	1849	914	1,38	33,84	8,16	-	**1299**	**1494**
266	140	**021**	XX	YY	00	-	1400	210	2157	1066	1,38	39,48	9,52	-	**1431**	**1646**
266	160	**021**	XX	YY	00	-	1600	210	2466	1219	1,38	45,12	10,88	-	**1564**	**1799**
266	180	**021**	XX	YY	00	-	1800	210	2774	1371	1,38	50,76	12,24	-	**1692**	**1946**
266	200	**021**	XX	YY	00	-	2000	210	3082	1523	1,38	56,40	13,60	-	**1822**	**2095**
266	220	**021**	XX	YY	00	-	2200	210	3390	1675	1,38	62,04	14,96	-	**1953**	**2246**
266	240	**021**	XX	YY	00	-	2400	210	3698	1827	1,38	67,68	16,32	-	**2086**	**2399**
266	260	**021**	XX	YY	00	-	2600	210	4007	1980	1,38	73,32	17,68	-	**2215**	**2547**
266	280	**021**	XX	YY	00	-	2800	210	4315	2132	1,38	78,96	19,04	-	**2348**	**2700**
266	300	**021**	XX	YY	00	-	3000	210	4623	2284	1,38	84,60	20,40	-	**2480**	**2852**
266	330	**021**	XX	YY	00	-	3300	210	5085	2513	1,38	93,06	22,44	-	**2674**	**3075**
266	360	**021**	XX	YY	00	-	3600	210	5548	2741	1,38	101,52	24,48	-	**2872**	**3303**
266	390	**021**	XX	YY	00	-	3900	210	6010	2970	1,38	109,98	26,52	-	**3065**	**3525**

Conform EN442-1: 2014: radiatoren en convectoren

Voor meer details over onze artikel-data, zie artikel-database: https://www.2ba.nl
Voor de warmteafgiftes van andere regimes, kijkt u op p. 370 (correctiefactoren)
NEDERLAND. Prijzen in euro (excl. BTW)

PRIMULA P3 (P3/230)

P3

HOE P3/230 BESTELLEN

Leveringstermijn 15 - 30 werkdagen
(zonder transportduur)

270	050	**021**	XX	YY	00

- ref. nr. (3 cijfers)
- breedte (3 cijfers)
- hoogte (3 cijfers)
- aansluiting (2 tekens) p. 319
- kleur (2 cijfers) p. 12
- uitvoering (2 tekens)
  00 = standaard
  H0 = hogere werkdruk (10 bar)

MUURBEVESTIGING / TELESCOPISCHE VOETEN / KOLOMVOETEN

Zie p. 317 voor extra toebehoren.

PRIJSGROEP: VPG3 - PLINTRADIATOREN

BESTELCODE MAATWERK P3						TECHNISCHE GEGEVENS buizen	breedte (L mm)	hoogte (H mm)	75/65/20 (Watt) (Φ50K)	55/45/20 (Watt) (Φ30K)	n-exp.	gewicht (kg)	inhoud (l)	el. weerst. (Watt)	STANDAARDKLEUR prijs RAL 9016 (€)	ANDERE KLEUREN prijs kleur (€)
REF. NR. P3/230 : 270																
270	050	**021**	XX	YY	00	-	500	210	950	472	1,37	16,85	4,25	-	**1030**	**1185**
270	060	**021**	XX	YY	00	-	600	210	1140	566	1,37	20,22	5,10	-	**1115**	**1282**
270	070	**021**	XX	YY	00	-	700	210	1330	661	1,37	23,59	5,95	-	**1201**	**1381**
270	080	**021**	XX	YY	00	-	800	210	1520	755	1,37	26,96	6,80	-	**1288**	**1481**
270	090	**021**	XX	YY	00	-	900	210	1710	849	1,37	30,33	7,65	-	**1373**	**1579**
270	100	**021**	XX	YY	00	-	1000	210	1900	944	1,37	33,70	8,50	-	**1457**	**1676**
270	110	**021**	XX	YY	00	-	1100	210	2090	1038	1,37	37,07	9,35	-	**1543**	**1774**
270	120	**021**	XX	YY	00	-	1200	210	2280	1132	1,37	40,44	10,20	-	**1629**	**1873**
270	140	**021**	XX	YY	00	-	1400	210	2660	1321	1,37	47,18	11,90	-	**1803**	**2073**
270	160	**021**	XX	YY	00	-	1600	210	3040	1510	1,37	53,92	13,60	-	**1970**	**2266**
270	180	**021**	XX	YY	00	-	1800	210	3420	1699	1,37	60,66	15,30	-	**2141**	**2462**
270	200	**021**	XX	YY	00	-	2000	210	3800	1887	1,37	67,40	17,00	-	**2313**	**2660**
270	220	**021**	XX	YY	00	-	2200	210	4180	2076	1,37	74,14	18,70	-	**2485**	**2858**
270	240	**021**	XX	YY	00	-	2400	210	4560	2265	1,37	80,88	20,40	-	**2655**	**3053**
270	260	**021**	XX	YY	00	-	2600	210	4940	2454	1,37	87,62	22,10	-	**2827**	**3251**
270	280	**021**	XX	YY	00	-	2800	210	5320	2642	1,37	94,36	23,80	-	**2999**	**3449**
270	300	**021**	XX	YY	00	-	3000	210	5700	2831	1,37	101,10	25,50	-	**3172**	**3648**
270	330	**021**	XX	YY	00	-	3300	210	6270	3114	1,37	111,21	28,05	-	**3428**	**3942**
270	360	**021**	XX	YY	00	-	3600	210	6840	3397	1,37	121,32	30,60	-	**3684**	**4237**
270	390	**021**	XX	YY	00	-	3900	210	7410	3680	1,37	131,43	33,15	-	**3939**	**4530**

Conform EN442-1: 2014: radiatoren en convectoren

Voor meer details over onze artikel-data, zie artikel-database: https://www.2ba.nl

Voor de warmteafgiftes van andere regimes, kijkt u op p. 370 (correctiefactoren)

NEDERLAND. Prijzen in euro (excl. BTW)

PRIMULA P3 (P3/280)

HOE P3/280 BESTELLEN
Leveringstermijn 15 - 30 werkdagen
(zonder transportduur)

274	050	**021**	XX	YY	00

- ref. nr. (3 cijfers)
- breedte (3 cijfers)
- hoogte (3 cijfers)
- aansluiting (2 tekens) p. 319
- kleur (2 cijfers) p. 12
- uitvoering (2 tekens)
  00 = standaard
  H0 = hogere werkdruk (10 bar)

MUURBEVESTIGING / TELESCOPISCHE VOETEN / KOLOMVOETEN
Zie p. 317 voor extra toebehoren.

P3

PRIJSGROEP: VPG3 - PLINTRADIATOREN

BESTELCODE MAATWERK P3						TECHNISCHE GEGEVENS									STANDAARDKLEUR	ANDERE KLEUREN
						buizen	breedte (L mm)	hoogte (H mm)	75/65/20 (Watt) (Φ50K)	55/45/20 (Watt) (Φ30K)	n-exp.	gewicht (kg)	inhoud (l)	el. weerst. (Watt)	prijs RAL 9016 (€)	prijs kleur (€)
REF. NR. P3/280 : 274																
274	050	**021**	XX	YY	00	-	500	210	1176	581	1,38	19,70	4,55	-	**1225**	**1409**
274	060	**021**	XX	YY	00	-	600	210	1411	697	1,38	23,64	5,46	-	**1325**	**1524**
274	070	**021**	XX	YY	00	-	700	210	1646	813	1,38	27,58	6,37	-	**1424**	**1638**
274	080	**021**	XX	YY	00	-	800	210	1881	929	1,38	31,52	7,28	-	**1525**	**1754**
274	090	**021**	XX	YY	00	-	900	210	2116	1046	1,38	35,46	8,19	-	**1627**	**1871**
274	100	**021**	XX	YY	00	-	1000	210	2351	1162	1,38	39,40	9,10	-	**1728**	**1987**
274	110	**021**	XX	YY	00	-	1100	210	2586	1278	1,38	43,34	10,01	-	**1830**	**2105**
274	120	**021**	XX	YY	00	-	1200	210	2821	1394	1,38	47,28	10,92	-	**1930**	**2220**
274	140	**021**	XX	YY	00	-	1400	210	3291	1626	1,38	55,16	12,74	-	**2134**	**2454**
274	160	**021**	XX	YY	00	-	1600	210	3762	1859	1,38	63,04	14,56	-	**2339**	**2690**
274	180	**021**	XX	YY	00	-	1800	210	4232	2091	1,38	70,92	16,38	-	**2540**	**2921**
274	200	**021**	XX	YY	00	-	2000	210	4702	2323	1,38	78,80	18,20	-	**2744**	**3156**
274	220	**021**	XX	YY	00	-	2200	210	5172	2556	1,38	86,68	20,02	-	**2947**	**3389**
274	240	**021**	XX	YY	00	-	2400	210	5642	2788	1,38	94,56	21,84	-	**3151**	**3624**
274	260	**021**	XX	YY	00	-	2600	210	6113	3021	1,38	102,44	23,66	-	**3353**	**3856**
274	280	**021**	XX	YY	00	-	2800	210	6583	3253	1,38	110,32	25,48	-	**3555**	**4088**
274	300	**021**	XX	YY	00	-	3000	210	7053	3485	1,38	118,20	27,30	-	**3760**	**4324**
274	330	**021**	XX	YY	00	-	3300	210	7758	3834	1,38	130,02	30,03	-	**4062**	**4671**
274	360	**021**	XX	YY	00	-	3600	210	8464	4182	1,38	141,84	32,76	-	**4366**	**5021**

Conform EN442-1: 2014: radiatoren en convectoren

Voor meer details over onze artikel-data, zie artikel-database: https://www.2ba.nl
Voor de warmteafgiftes van andere regimes, kijkt u op p. 370 (correctiefactoren)
NEDERLAND. Prijzen in euro (excl. BTW)

PRIMULA P4 (P4/80)

P4

HOE P4/80 BESTELLEN
Leveringstermijn 15 - 30 werkdagen
(zonder transportduur)

204	050	**028**	XX	YY	00

- ref. nr. (3 cijfers)
- breedte (3 cijfers)
- hoogte (3 cijfers)
- aansluiting (2 tekens) p. 319
- kleur (2 cijfers) p. 12
- uitvoering (2 tekens)
  00 = standaard
  H0 = hogere werkdruk (10 bar)

MUURBEVESTIGING / TELESCOPISCHE VOETEN / KOLOMVOETEN
Zie p. 317 voor extra toebehoren.

PRIJSGROEP: VPG3 - PLINTRADIATOREN

BESTELCODE MAATWERK P4						TECHNISCHE GEGEVENS buizen	breedte (L mm)	hoogte (H mm)	75/65/20 (Watt) (Φ50K)	55/45/20 (Watt) (Φ30K)	n-exp.	gewicht (kg)	inhoud (l)	el. weerst. (Watt)	STANDAARDKLEUR prijs RAL 9016 (€)	ANDERE KLEUREN prijs kleur (€)
REF. NR. P4/80 : 204																
204	050	**028**	XX	YY	00	-	500	280	435	219	1,34	11,07	3,05	-	**690**	**794**
204	060	**028**	XX	YY	00	-	600	280	522	263	1,34	13,28	3,65	-	**729**	**838**
204	070	**028**	XX	YY	00	-	700	280	609	307	1,34	15,50	4,26	-	**766**	**881**
204	080	**028**	XX	YY	00	-	800	280	696	351	1,34	17,71	4,87	-	**809**	**930**
204	090	**028**	XX	YY	00	-	900	280	783	395	1,34	19,93	5,48	-	**844**	**971**
204	100	**028**	XX	YY	00	-	1000	280	870	439	1,34	22,14	6,09	-	**882**	**1014**
204	110	**028**	XX	YY	00	-	1100	280	957	483	1,34	24,35	6,70	-	**921**	**1059**
204	120	**028**	XX	YY	00	-	1200	280	1044	527	1,34	26,57	7,31	-	**960**	**1104**
204	140	**028**	XX	YY	00	-	1400	280	1218	614	1,34	31,00	8,53	-	**1038**	**1194**
204	160	**028**	XX	YY	00	-	1600	280	1392	702	1,34	35,42	9,74	-	**1113**	**1280**
204	180	**028**	XX	YY	00	-	1800	280	1566	790	1,34	39,85	10,96	-	**1188**	**1366**
204	200	**028**	XX	YY	00	-	2000	280	1740	878	1,34	44,28	12,18	-	**1262**	**1451**
204	220	**028**	XX	YY	00	-	2200	280	1914	965	1,34	48,71	13,40	-	**1342**	**1543**
204	240	**028**	XX	YY	00	-	2400	280	2088	1053	1,34	53,14	14,62	-	**1419**	**1632**
204	260	**028**	XX	YY	00	-	2600	280	2262	1141	1,34	57,56	15,83	-	**1496**	**1720**
204	280	**028**	XX	YY	00	-	2800	280	2436	1229	1,34	61,99	17,05	-	**1571**	**1807**
204	300	**028**	XX	YY	00	-	3000	280	2610	1316	1,34	66,42	18,27	-	**1651**	**1899**
204	330	**028**	XX	YY	00	-	3300	280	2871	1448	1,34	73,06	20,10	-	**1765**	**2030**
204	360	**028**	XX	YY	00	-	3600	280	3132	1580	1,34	79,70	21,92	-	**1881**	**2163**
204	390	**028**	XX	YY	00	-	3900	280	3393	1711	1,34	86,35	23,75	-	**1995**	**2294**

Conform EN442-1: 2014: radiatoren en convectoren

Voor meer details over onze artikel-data, zie artikel-database: https://www.2ba.nl
Voor de warmteafgiftes van andere regimes, kijkt u op p. 370 (correctiefactoren)
NEDERLAND. Prijzen in euro (excl. BTW)

PRIMULA P4 (P4/130)

HOE P4/130 BESTELLEN
Leveringstermijn 15 - 30 werkdagen
(zonder transportduur)

263	050	**028**	XX	YY	00

- ref. nr. (3 cijfers)
- breedte (3 cijfers)
- hoogte (3 cijfers)
- aansluiting (2 tekens) p. 319
- kleur (2 cijfers) p. 12
- uitvoering (2 tekens)
  00 = standaard
  H0 = hogere werkdruk (10 bar)

MUURBEVESTIGING / TELESCOPISCHE VOETEN / KOLOMVOETEN
Zie p. 317 voor extra toebehoren.

P4

PRIJSGROEP: VPG3 - PLINTRADIATOREN

BESTELCODE MAATWERK P4						TECHNISCHE GEGEVENS buizen	breedte (L mm)	hoogte (H mm)	75/65/20 (Watt) (Φ50K)	55/45/20 (Watt) (Φ30K)	n-exp.	gewicht (kg)	inhoud (l)	el. weerst. (Watt)	STANDAARDKLEUR prijs RAL 9016 (€)	ANDERE KLEUREN prijs kleur (€)
REF. NR. P4/130 : 263																
263	050	**028**	XX	YY	00	-	500	280	678	333	1,39	14,64	3,84	-	**768**	**883**
263	060	**028**	XX	YY	00	-	600	280	813	400	1,39	17,57	4,61	-	**831**	**956**
263	070	**028**	XX	YY	00	-	700	280	949	467	1,39	20,50	5,38	-	**891**	**1025**
263	080	**028**	XX	YY	00	-	800	280	1084	533	1,39	23,42	6,14	-	**946**	**1088**
263	090	**028**	XX	YY	00	-	900	280	1220	600	1,39	26,35	6,91	-	**1007**	**1158**
263	100	**028**	XX	YY	00	-	1000	280	1355	666	1,39	29,28	7,68	-	**1068**	**1228**
263	110	**028**	XX	YY	00	-	1100	280	1491	733	1,39	32,21	8,45	-	**1129**	**1298**
263	120	**028**	XX	YY	00	-	1200	280	1626	799	1,39	35,14	9,22	-	**1187**	**1365**
263	140	**028**	XX	YY	00	-	1400	280	1897	933	1,39	40,99	10,75	-	**1305**	**1501**
263	160	**028**	XX	YY	00	-	1600	280	2168	1066	1,39	46,85	12,29	-	**1424**	**1638**
263	180	**028**	XX	YY	00	-	1800	280	2439	1199	1,39	52,70	13,82	-	**1543**	**1774**
263	200	**028**	XX	YY	00	-	2000	280	2710	1332	1,39	58,56	15,36	-	**1661**	**1910**
263	220	**028**	XX	YY	00	-	2200	280	2981	1466	1,39	64,42	16,90	-	**1781**	**2048**
263	240	**028**	XX	YY	00	-	2400	280	3252	1599	1,39	70,27	18,43	-	**1901**	**2186**
263	260	**028**	XX	YY	00	-	2600	280	3523	1732	1,39	76,13	19,97	-	**2019**	**2322**
263	280	**028**	XX	YY	00	-	2800	280	3794	1865	1,39	81,98	21,50	-	**2137**	**2458**
263	300	**028**	XX	YY	00	-	3000	280	4065	1998	1,39	87,84	23,04	-	**2256**	**2594**
263	330	**028**	XX	YY	00	-	3300	280	4472	2199	1,39	96,62	25,34	-	**2436**	**2801**
263	360	**028**	XX	YY	00	-	3600	280	4878	2398	1,39	105,41	27,65	-	**2616**	**3008**
263	390	**028**	XX	YY	00	-	3900	280	5285	2598	1,39	114,19	29,95	-	**2791**	**3210**

Conform EN442-1: 2014: radiatoren en convectoren

Voor meer details over onze artikel-data, zie artikel-database: https://www.2ba.nl
Voor de warmteafgiftes van andere regimes, kijkt u op p. 370 (correctiefactoren)
NEDERLAND. Prijzen in euro (excl. BTW)

PRIMULA P4 (P4/180)

P4

HOE P4/180 BESTELLEN
Leveringstermijn 15 - 30 werkdagen
(zonder transportduur)

267	050	028	XX	YY	00

- ref. nr. (3 cijfers)
- breedte (3 cijfers)
- hoogte (3 cijfers)
- aansluiting (2 tekens) p. 319
- kleur (2 cijfers) p. 12
- uitvoering (2 tekens)
  00 = standaard
  H0 = hogere werkdruk (10 bar)

MUURBEVESTIGING / TELESCOPISCHE VOETEN / KOLOMVOETEN
Zie p. 317 voor extra toebehoren.

PRIJSGROEP: VPG3 - PLINTRADIATOREN

BESTELCODE MAATWERK P4						TECHNISCHE GEGEVENS buizen	breedte (L mm)	hoogte (H mm)	75/65/20 (Watt) (Φ50K)	55/45/20 (Watt) (Φ30K)	n-exp.	gewicht (kg)	inhoud (l)	el. weerst. (Watt)	STANDAARDKLEUR prijs RAL 9016 (€)	ANDERE KLEUREN prijs kleur (€)
REF. NR. P4/180 : 267																
267	050	**028**	XX	YY	00	-	500	280	919	449	1,40	18,30	4,58	-	**992**	**1141**
267	060	**028**	XX	YY	00	-	600	280	1103	539	1,40	21,96	5,49	-	**1078**	**1240**
267	070	**028**	XX	YY	00	-	700	280	1287	629	1,40	25,62	6,41	-	**1158**	**1332**
267	080	**028**	XX	YY	00	-	800	280	1470	719	1,40	29,28	7,32	-	**1244**	**1431**
267	090	**028**	XX	YY	00	-	900	280	1654	809	1,40	32,94	8,24	-	**1327**	**1526**
267	100	**028**	XX	YY	00	-	1000	280	1838	899	1,40	36,60	9,15	-	**1407**	**1618**
267	110	**028**	XX	YY	00	-	1100	280	2022	989	1,40	40,26	10,07	-	**1493**	**1717**
267	120	**028**	XX	YY	00	-	1200	280	2206	1079	1,40	43,92	10,98	-	**1575**	**1811**
267	140	**028**	XX	YY	00	-	1400	280	2573	1258	1,40	51,24	12,81	-	**1742**	**2003**
267	160	**028**	XX	YY	00	-	1600	280	2941	1438	1,40	58,56	14,64	-	**1907**	**2193**
267	180	**028**	XX	YY	00	-	1800	280	3308	1618	1,40	65,88	16,47	-	**2073**	**2384**
267	200	**028**	XX	YY	00	-	2000	280	3676	1798	1,40	73,20	18,30	-	**2243**	**2579**
267	220	**028**	XX	YY	00	-	2200	280	4044	1978	1,40	80,52	20,13	-	**2409**	**2770**
267	240	**028**	XX	YY	00	-	2400	280	4411	2157	1,40	87,84	21,96	-	**2575**	**2961**
267	260	**028**	XX	YY	00	-	2600	280	4779	2337	1,40	95,16	23,79	-	**2741**	**3152**
267	280	**028**	XX	YY	00	-	2800	280	5146	2517	1,40	102,48	25,62	-	**2907**	**3343**
267	300	**028**	XX	YY	00	-	3000	280	5514	2697	1,40	109,80	27,45	-	**3071**	**3532**
267	330	**028**	XX	YY	00	-	3300	280	6065	2966	1,40	120,78	30,20	-	**3321**	**3819**
267	360	**028**	XX	YY	00	-	3600	280	6617	3236	1,40	131,76	32,94	-	**3573**	**4109**
267	390	**028**	XX	YY	00	-	3900	280	7168	3506	1,40	142,74	35,69	-	**3822**	**4395**

Conform EN442-1: 2014: radiatoren en convectoren

Voor meer details over onze artikel-data, zie artikel-database: https://www.2ba.nl
Voor de warmteafgiftes van andere regimes, kijkt u op p. 370 (correctiefactoren)
NEDERLAND. Prijzen in euro (excl. BTW)

PRIMULA P4 (P4/230)

HOE P4/230 BESTELLEN
Leveringstermijn 15 - 30 werkdagen
(zonder transportduur)

271	050	**028**	XX	YY	00

- ref. nr. (3 cijfers)
- breedte (3 cijfers)
- hoogte (3 cijfers)
- aansluiting (2 tekens) p. 319
- kleur (2 cijfers) p. 12
- uitvoering (2 tekens)
  00 = standaard
  H0 = hogere werkdruk (10 bar)

MUURBEVESTIGING / TELESCOPISCHE VOETEN / KOLOMVOETEN
Zie p. 317 voor extra toebehoren.

P4

PRIJSGROEP: VPG3 - PLINTRADIATOREN

BESTELCODE MAATWERK P4						TECHNISCHE GEGEVENS buizen	breedte (L mm)	hoogte (H mm)	75/65/20 (Watt) (Φ50K)	55/45/20 (Watt) (Φ30K)	n-exp.	gewicht (kg)	inhoud (l)	el. weerst. (Watt)	STANDAARDKLEUR prijs RAL 9016 (€)	ANDERE KLEUREN prijs kleur (€)
REF. NR. P4/230 : 271																
271	050	**028**	XX	YY	00	-	500	280	1129	552	1,40	21,83	5,78	-	**1243**	**1429**
271	060	**028**	XX	YY	00	-	600	280	1355	663	1,40	26,19	6,93	-	**1347**	**1549**
271	070	**028**	XX	YY	00	-	700	280	1581	773	1,40	30,56	8,09	-	**1461**	**1680**
271	080	**028**	XX	YY	00	-	800	280	1806	883	1,40	34,92	9,24	-	**1572**	**1808**
271	090	**028**	XX	YY	00	-	900	280	2032	994	1,40	39,29	10,40	-	**1686**	**1939**
271	100	**028**	XX	YY	00	-	1000	280	2258	1104	1,40	43,65	11,55	-	**1794**	**2063**
271	110	**028**	XX	YY	00	-	1100	280	2484	1215	1,40	48,02	12,71	-	**1907**	**2193**
271	120	**028**	XX	YY	00	-	1200	280	2710	1326	1,40	52,38	13,86	-	**2019**	**2322**
271	140	**028**	XX	YY	00	-	1400	280	3161	1546	1,40	61,11	16,17	-	**2243**	**2579**
271	160	**028**	XX	YY	00	-	1600	280	3613	1767	1,40	69,84	18,48	-	**2466**	**2836**
271	180	**028**	XX	YY	00	-	1800	280	4064	1988	1,40	78,57	20,79	-	**2689**	**3092**
271	200	**028**	XX	YY	00	-	2000	280	4516	2209	1,40	87,30	23,10	-	**2909**	**3345**
271	220	**028**	XX	YY	00	-	2200	280	4968	2430	1,40	96,03	25,41	-	**3132**	**3602**
271	240	**028**	XX	YY	00	-	2400	280	5419	2651	1,40	104,76	27,72	-	**3353**	**3856**
271	260	**028**	XX	YY	00	-	2600	280	5871	2872	1,40	113,49	30,03	-	**3578**	**4115**
271	280	**028**	XX	YY	00	-	2800	280	6322	3092	1,40	122,22	32,34	-	**3799**	**4369**
271	300	**028**	XX	YY	00	-	3000	280	6774	3313	1,40	130,95	34,65	-	**4023**	**4626**
271	330	**028**	XX	YY	00	-	3300	280	7451	3644	1,40	144,05	38,12	-	**4355**	**5008**

Conform EN442-1: 2014: radiatoren en convectoren

Voor meer details over onze artikel-data, zie artikel-database: https://www.2ba.nl
Voor de warmteafgiftes van andere regimes, kijkt u op p. 370 (correctiefactoren)
NEDERLAND. Prijzen in euro (excl. BTW)

PRIMULA P4 (P4/280)

P4

HOE P4/280 BESTELLEN

Leveringstermijn 15 - 30 werkdagen
(zonder transportduur)

275	050	**028**	XX	YY	00

- ref. nr. (3 cijfers)
- breedte (3 cijfers)
- hoogte (3 cijfers)
- aansluiting (2 tekens) p. 319
- kleur (2 cijfers) p. 12
- uitvoering (2 tekens)
  00 = standaard
  H0 = hogere werkdruk (10 bar)

MUURBEVESTIGING / TELESCOPISCHE VOETEN / KOLOMVOETEN

Zie p. 317 voor extra toebehoren.

PRIJSGROEP: VPG3 - PLINTRADIATOREN

BESTELCODE MAATWERK P4						TECHNISCHE GEGEVENS buizen	breedte (L mm)	hoogte (H mm)	75/65/20 (Watt) (Φ50K)	55/45/20 (Watt) (Φ30K)	n-exp.	gewicht (kg)	inhoud (l)	el. weerst. (Watt)	STANDAARDKLEUR prijs RAL 9016 (€)	ANDERE KLEUREN prijs kleur (€)
REF. NR. P4/280 : 275																
275	050	**028**	XX	YY	00	-	500	280	1335	653	1,40	25,55	6,13	-	**1496**	**1720**
275	060	**028**	XX	YY	00	-	600	280	1602	784	1,40	30,66	7,35	-	**1631**	**1876**
275	070	**028**	XX	YY	00	-	700	280	1869	914	1,40	35,77	8,58	-	**1765**	**2030**
275	080	**028**	XX	YY	00	-	800	280	2136	1045	1,40	40,88	9,80	-	**1901**	**2186**
275	090	**028**	XX	YY	00	-	900	280	2403	1175	1,40	45,99	11,03	-	**2031**	**2336**
275	100	**028**	XX	YY	00	-	1000	280	2670	1306	1,40	51,10	12,25	-	**2169**	**2494**
275	110	**028**	XX	YY	00	-	1100	280	2937	1437	1,40	56,21	13,48	-	**2300**	**2645**
275	120	**028**	XX	YY	00	-	1200	280	3204	1567	1,40	61,32	14,70	-	**2436**	**2801**
275	140	**028**	XX	YY	00	-	1400	280	3738	1828	1,40	71,54	17,15	-	**2703**	**3108**
275	160	**028**	XX	YY	00	-	1600	280	4272	2090	1,40	81,76	19,60	-	**2972**	**3418**
275	180	**028**	XX	YY	00	-	1800	280	4806	2351	1,40	91,98	22,05	-	**3241**	**3727**
275	200	**028**	XX	YY	00	-	2000	280	5340	2612	1,40	102,20	24,50	-	**3509**	**4035**
275	220	**028**	XX	YY	00	-	2200	280	5874	2873	1,40	112,42	26,95	-	**3778**	**4345**
275	240	**028**	XX	YY	00	-	2400	280	6408	3134	1,40	122,64	29,40	-	**4045**	**4652**
275	260	**028**	XX	YY	00	-	2600	280	6942	3395	1,40	132,86	31,85	-	**4313**	**4960**
275	280	**028**	XX	YY	00	-	2800	280	7476	3657	1,40	143,08	34,30	-	**4584**	**5272**

Conform EN442-1: 2014: radiatoren en convectoren

Voor meer details over onze artikel-data, zie artikel-database: https://www.2ba.nl

Voor de warmteafgiftes van andere regimes, kijkt u op p. 370 (correctiefactoren)

NEDERLAND. Prijzen in euro (excl. BTW)

PRIJSGROEP: VPG10 - ACC.

LENGTE IN MM NOODZAKELIJK AANTAL STUKS PER PLINT	ART. NR. P/80	ART. NR. P/130	ART. NR. P/180	ART. NR. P/230	ART. NR. P/280	KLEUR	€
MUURBEVESTIGING*							
500 - 1800: 2	1186 012 0000 9016	1186 022 0000 9016	1186 032 0000 9016	1186 042 0000 9016	1186 052 0000 9016	**RAL 9016**	**32**
	1186 012 0000 XXXX	1186 022 0000 XXXX	1186 032 0000 XXXX	1186 042 0000 XXXX	1186 052 0000 XXXX	**KLEUR**	**37**
2000 - 2400: 3	1186 013 0000 9016	1186 023 0000 9016	1186 033 0000 9016	1186 043 0000 9016	1186 053 0000 9016	**RAL 9016**	**49**
	1186 013 0000 XXXX	1186 023 0000 XXXX	1186 033 0000 XXXX	1186 043 0000 XXXX	1186 053 0000 XXXX	**KLEUR**	**55**
2600 - 3600: 4	1186 014 0000 9016	1186 024 0000 9016	1186 034 0000 9016	1186 044 0000 9016	1186 054 0000 9016	**RAL 9016**	**65**
	1186 014 0000 XXXX	1186 024 0000 XXXX	1186 034 0000 XXXX	1186 044 0000 XXXX	1186 054 0000 XXXX	**KLEUR**	**73**
3900: 5	1186 015 0000 9016	1186 025 0000 9016	1186 035 0000 9016	1186 045 0000 9016	1186 055 0000 9016	**RAL 9016**	**82**
	1186 015 0000 XXXX	1186 025 0000 XXXX	1186 035 0000 XXXX	1186 045 0000 XXXX	1186 055 0000 XXXX	**KLEUR**	**92**

Bij bestelling steeds het plinttype (80-130-180-230-280) en de kleur opgeven. Bij de muurbevestigingen zijn de volgende maximumbreedtes mogelijk:
bij P3: diepte = 180 mm, bij P4: diepte = 130 mm.

* noodzakelijk aantal stuks per plint:

	P1					**P2**					**P3**			**P4**	
in mm	**80**	**130**	**180**	**230**	**280**	**80**	**130**	**180**	**230**	**280**	**80**	**130**	**180**	**80**	**130**
tot 1800 mm	2	3	3	4	4	2	3	3	4	5	2	3	3	2	3
1900 - 2400 mm	2	3	3	4	4	2	3	3	4	6	2	3	3	3	3
2500 - 3600 mm	3	3	3	4	5	3	3	4	5	6	3	3	4	3	4
3700 - 3900 mm	3	3	3	4	5	3	3	4	5	6	3	4	4	3	4

NEDERLAND. Prijzen in euro (excl. BTW)

PRIMULA VRIJSTAANDE OPSTELLING
IN OPTIE

PRIJSGROEP: VPG10 - ACC.

LENGTE IN MM NOODZAKELIJK AANTAL STUKS PER PLINT	ART. NR. P/80	ART. NR. P/130	ART. NR. P/180	ART. NR. P/230	ART. NR. P/280	KLEUR	€
TELESCOPISCHE VOETEN							
500 - 1800: 2	1186 112 0000 9016	1186 122 0000 9016	1186 132 0000 9016	1186 142 0000 9016	1186 152 0000 9016	**RAL 9016**	**50**
	1186 112 0000 XXXX	1186 122 0000 XXXX	1186 132 0000 XXXX	1186 142 0000 XXXX	1186 152 0000 XXXX	**KLEUR**	**57**
2000 - 2400: 3	1186 113 0000 9016	1186 123 0000 9016	1186 133 0000 9016	1186 143 0000 9016	1186 153 0000 9016	**RAL 9016**	**75**
	1186 113 0000 XXXX	1186 123 0000 XXXX	1186 133 0000 XXXX	1186 143 0000 XXXX	1186 153 0000 XXXX	**KLEUR**	**85**
2600 - 3600: 4	1186 114 0000 9016	1186 124 0000 9016	1186 134 0000 9016	1186 144 0000 9016	1186 154 0000 9016	**RAL 9016**	**100**
	1186 114 0000 XXXX	1186 124 0000 XXXX	1186 134 0000 XXXX	1186 144 0000 XXXX	1186 154 0000 XXXX	**KLEUR**	**113**
3900: 5	1186 115 0000 9016	1186 125 0000 9016	1186 135 0000 9016	1186 145 0000 9016	1186 155 0000 9016	**RAL 9016**	**125**
	1186 115 0000 XXXX	1186 125 0000 XXXX	1186 135 0000 XXXX	1186 145 0000 XXXX	1186 155 0000 XXXX	**KLEUR**	**141**

Bij bestelling van standconsoles het plinttype opgeven (80-130-180-230-280) en de kleur. Deze voeten worden standaard geleverd met roset. Max. hoogte voetjes: 265 mm. Min. hoogte voetjes: 205 mm. Het bovendeel van het voetje bestaat uit een rechthoekige buis van 40/25 mm, het onderste uit een rechthoekige buis van 35/20 mm.

NEDERLAND. Prijzen in euro (excl. BTW)

PRIJSGROEP: VPG10 - ACC.

LENGTE IN MM NOODZAKELIJK AANTAL STUKS PER PLINT	KLEUR	ART. NR. P/80	€	ART. NR. P/130	€	ART. NR. P/180	€	ART. NR. P/230	€	ART. NR. P/280	€
KOLOMVOETEN											
500 - 1800: 2	**RAL 9016**	1186 212 0000 9016	**109**	1186 222 0000 9016	**111**	1186 232 0000 9016	**113**	1186 242 0000 9016	**115**	1186 252 0000 9016	**121**
	KLEUR	1186 212 0000 XXXX	**126**	1186 222 0000 XXXX	**128**	1186 232 0000 XXXX	**130**	1186 242 0000 XXXX	**132**	1186 252 0000 XXXX	**139**
2000 - 2400: 3	**RAL 9016**	1186 213 0000 9016	**162**	1186 223 0000 9016	**166**	1186 233 0000 9016	**170**	1186 243 0000 9016	**173**	1186 253 0000 9016	**182**
	KLEUR	1186 213 0000 XXXX	**189**	1186 223 0000 XXXX	**193**	1186 233 0000 XXXX	**196**	1186 243 0000 XXXX	**199**	1186 253 0000 XXXX	**208**
2600 - 3600: 4	**RAL 9016**	1186 214 0000 9016	**217**	1186 224 0000 9016	**221**	1186 234 0000 9016	**226**	1186 244 0000 9016	**230**	1186 254 0000 9016	**243**
	KLEUR	1186 214 0000 XXXX	**252**	1186 224 0000 XXXX	**257**	1186 234 0000 XXXX	**261**	1186 244 0000 XXXX	**265**	1186 254 0000 XXXX	**278**
3900: 5	**RAL 9016**	1186 215 0000 9016	**271**	1186 225 0000 9016	**276**	1186 235 0000 9016	**283**	1186 245 0000 9016	**288**	1186 255 0000 9016	**304**
	KLEUR	1186 215 0000 XXXX	**315**	1186 225 0000 XXXX	**130**	1186 235 0000 XXXX	**326**	1186 245 0000 XXXX	**331**	1186 255 0000 XXXX	**348**

Voor de eventuele inbouwmontage van een thermostaatventiel. De standaardhoogte van de kolomvoeten is 150 mm.
Aantal benodigde kolomvoeten = idem telescopische voetjes.

NEDERLAND. Prijzen in euro (excl. BTW)

PRIMULA: P1 / P2 / P3 / P4

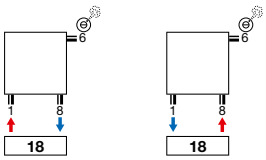

PRIMULA: P2 / P3 / P4

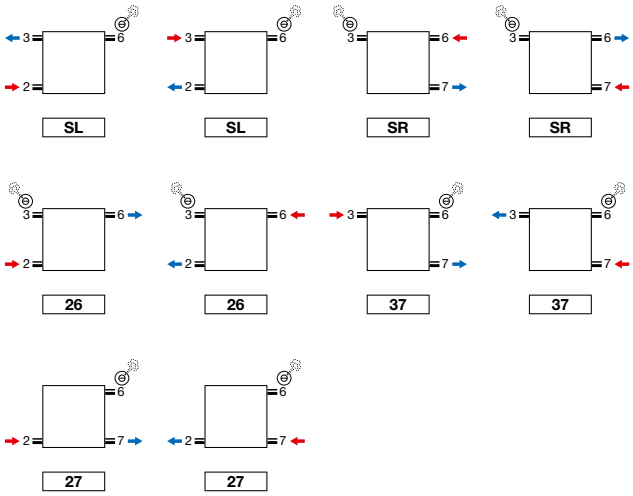

UNIVERSELE AANSLUITING

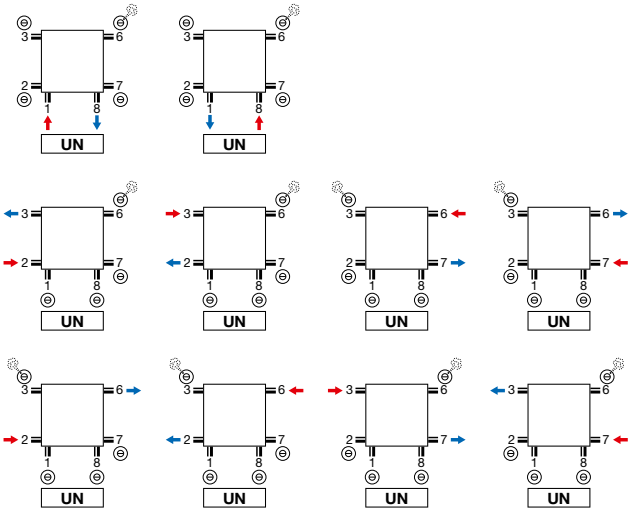

- **P2, P3, P4 universele aansluiting (UN) 6 x ½ (1, 2, 3, 6, 7, 8)**
- **P1 universele aansluiting (US) 4 x ½ (1, 3, 6, 8)**

OPMERKING TWEEPIJPSSYSTEEM:
- **niet mogelijk bij type P1: SL, SR**

Opmerking: het aansluiten van de radiator kan enkel volgens de getoonde aansluiticonen. Voor elke andere aansluitwijze nemen wij geen verantwoordelijkheid.

PRIMULA (P1, P2, P3, P4)

Aansluiting 18 | Bovenaanzicht

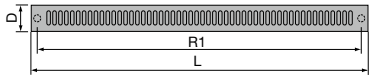

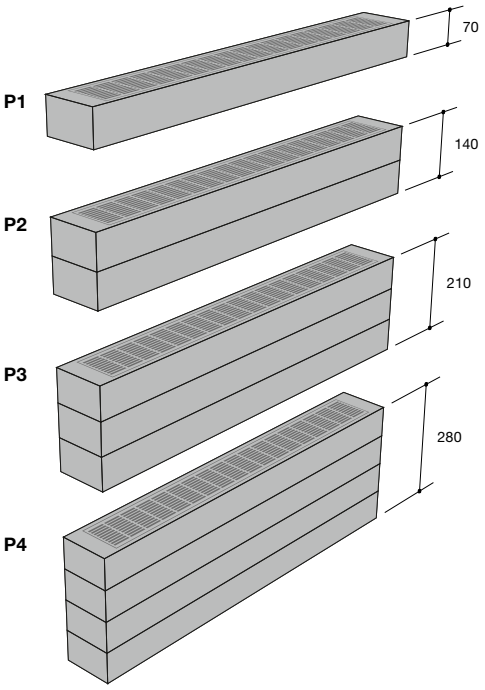

Universele aansluiting UN (standaard) | Zijaanzicht

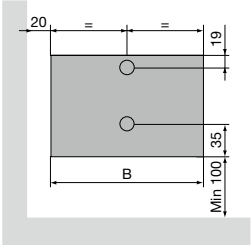

Aansluiting SL/SR | Zijaanzicht

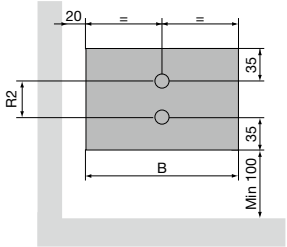

	P1 / P2 / P3 / P4
Hartafstand tussen de onderaansluitingen 18 (R1)	Breedte (L) - 46
Hartafstand tussen de zijaansluitingen SL/SR (P2, P3, P4) (R2)	Hoogte (H) - 70
Afstand aansluiting tot de muur (S1)	20 + Diepte (D) / 2

Primula (P3), Traffic White