ONI-EL

CHAUFFAGE ÉLECTRIQUE, UNE ALTERNATIVE DURABLE

Le chauffage électrique a le vent en poupe: chaque année davantage, les installateurs et les clients plébiscitent des solutions de chauffage électrique innovantes. Un phénomène qui s'explique aisément: dans les constructions récentes, de mieux en mieux isolées et de plus en plus souvent équipées de panneaux photovoltaïques, le chauffage électrique constitue une solution rationnelle, économique et pratique. Le concept « plug & play » en facilite l'installation: il ne requiert aucun travaux de démolition, ni d'entretien fastidieux. À la clé, des installations fiables et pérennes qui mixent efficacement performances, fonctionnalités et esthétique… dans le respect de la tradition d'excellence de Vasco.

ECO DESIGN 2018

DESIGN INNOVANT, MAINTENANT AUSSI ÉLECTRIQUE

Oni, le radiateur de salle de bains Vasco le plus fin du marché à ce jour (8 mm), existe désormais en version électrique: type O-NP-EL et type O-P-EL, doté de découpes galbées pour le passage des serviettes. Fiable et performant, le modèle Oni-EL répond à toutes les exigences de la directive européennes Ecodesign, imposées aux appareils électriques.
Cette variante électrique est recouverte, à l'arrière, d'un panneau totalement plat de la même couleur que la face avant, dans laquelle est intégrée la résistance électrique. De profil, on ne voit que le panneau ultrafin. Particulièrement discret, le module de réception électrique, doté d'un bouton de veille et d'un bouton mémo, est astucieusement dissimulé.

O-NP-EL

O-P-EL

DÉCOUVREZ RADIATEURS, VENTILATION, CHAUFFAGE PAR LE SOL ET REFROIDISSEMENT: **WWW.VASCO.EU**

COMMENT COMMANDER ONI O-NP-EL / O-P-EL

Délai de livraison 15 - 30 jours ouvrables
Radiateurs de stock: Délai de livraison 5 jours ouvrables
(le temps de transport pas compris)

11356	0500	**1400**	0000	YYYY	-0000	

- réf. (5 chiffres)
- largeur (4 chiffres)
- hauteur (4 chiffres)
- raccordement (toujours 0000)
- couleur (4 chiffres)
- finition (toujours -0000)

ONI-EL

GROUPE DE PRODUIT: ELECTRICAL

RÉFÉRENCE RADIATEUR SUR MESURE ONI O-NP-EL / ONI O-P-EL						DONNÉES TECHNIQUES largeur (L mm)	hauteur (H mm)	poids (kg)	résistance électr. (Watt)	COULEUR STANDARD prix S600 (€)	n° d'art abrégé S600 stock	AUTRE COULEUR prix couleur (€)
RÉF. ONI O-NP-EL: 11356												
11356	0500	**1400**	0000	YYYY	-0000	500	1400	17,8	750	**825,00**	-	**949,00**
11356	0500	**1800**	0000	YYYY	-0000	500	1800	22,0	1000	**915,00**	-	**1052,00**
RÉF. ONI O-P-EL: 11348												
11348	0500	**1400**	0000	YYYY	-0000	500	1400	17,8	750	**875,00**	11348-01	**1006,00**
11348	0500	**1800**	0000	YYYY	-0000	500	1800	22,0	1000	**965,00**	11348-02	**1110,00**

Conforme EN442-1: 2014: radiateurs et convecteurs

BELGIQUE. Prix 09/2019 en euro (hors TVA)

ONI O-NP-EL

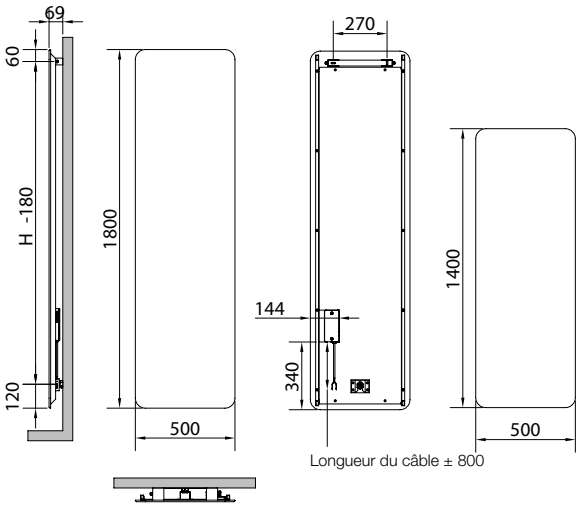

ONI O-P-EL

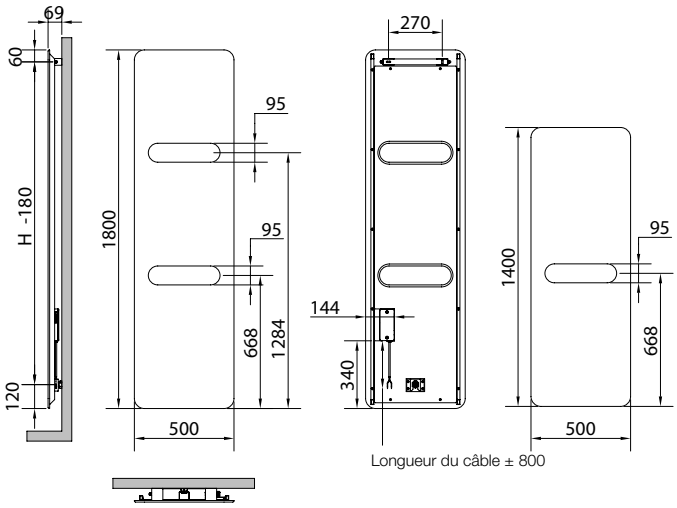

Récepteur RF à l'arrière

RÉGLAGE (THERMOSTAT RF)

INCLUS DANS LE PRIX

- Tension d'alimentation du récepteur RF: 230 V CA, 50 Hz
- Thermostat RF: 2 piles alcalines 1,5 V
- Programmation hebdomadaire et journalière

hauteur: 95 mm, largeur: 120 mm, profondeur: 25 mm

- Réglage de la température ambiante entre 7 °C et 30 °C
- Réglage de la température surface entre 20 °C et 80 °C
- Mode Boost: 60 minutes par défaut
- Modes Auto, Confort, Éco ou Hors-gel
- Possibilité de modifier les programmes P1, P2 et P3 prédéfinis
- Récepteur RF: IPX4 catégorie II (invisible à l'arrière du radiateur)
- Thermostat: IP30
- Longueur du câble du récepteur: 0,8 m (le relier au réseau électrique principal et le connecteur à une sortie de câble murale)
- Affichage de la consommation énergétique
- Indicateur de détection de fenêtre ouverte
- Communication par radiofréquence entre le récepteur et le thermostat (à connecter)

ONI O-NP-EL MULTI + ACCESSOIRE

EN OPTION

A fixer à gauche ou à droite du radiateur
(voir tarif technique)

VASCO

Consultez notre gamme de couleurs Vasco dans le tarif technique ou sur www.vasco.eu.